INSTRUCCIONES DE INSTALACIÓN

# AKASISON

## SUMIDERO XL 75

akasison

PRÁCTICO POR PRINCIPIO.

# AKASISON SUMIDERO XL 75

## SUMIDERO K747500

**1.**

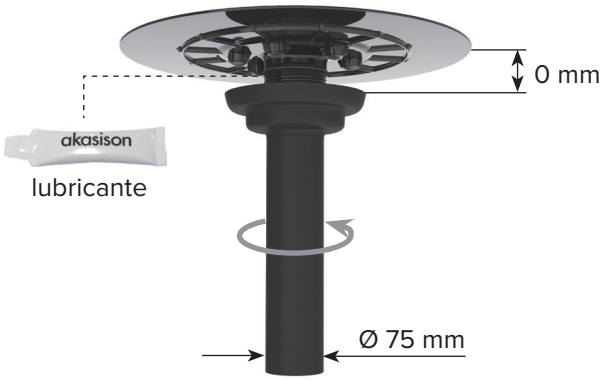


**2.**

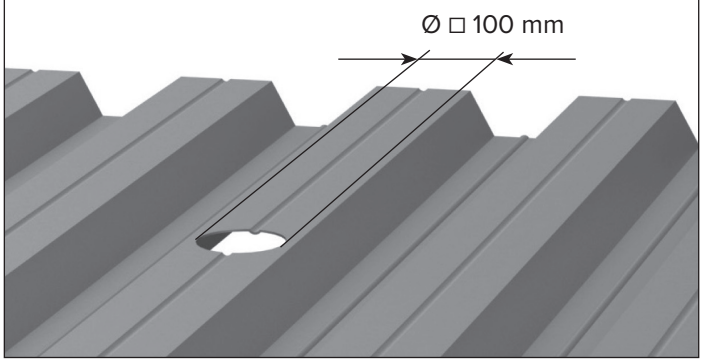


**3.**

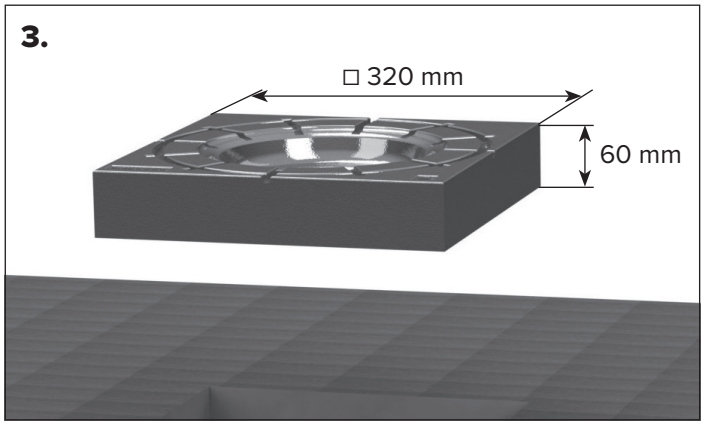


**4.**

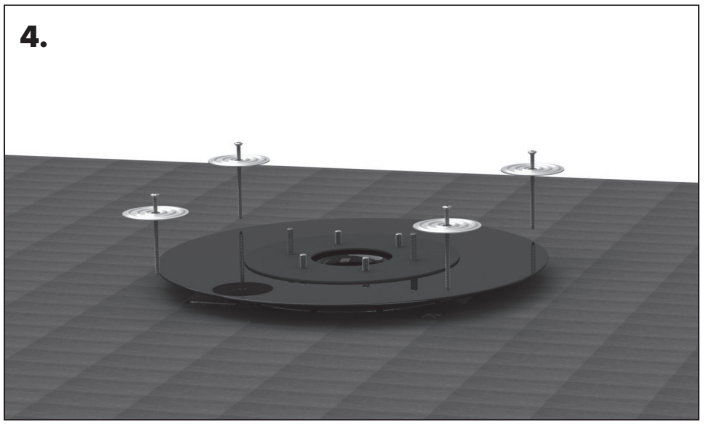

**5.**

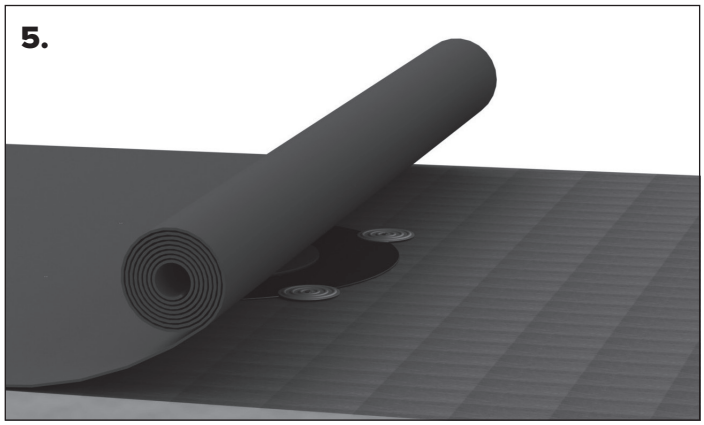

**6.**

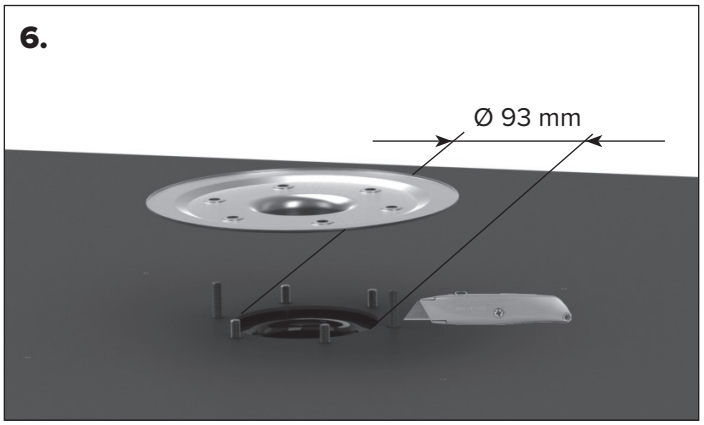


**7.**

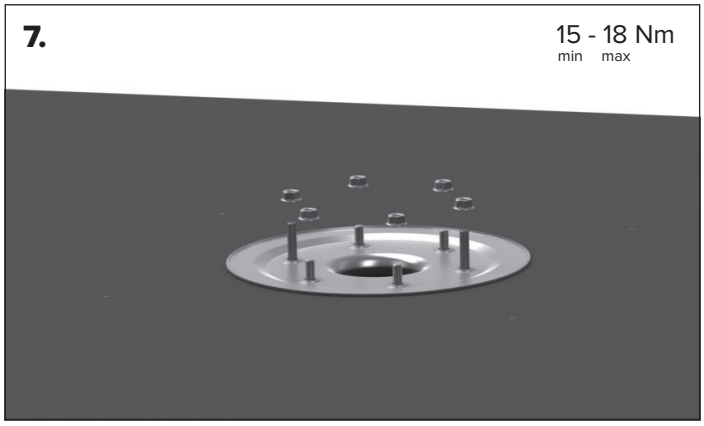


**8.**

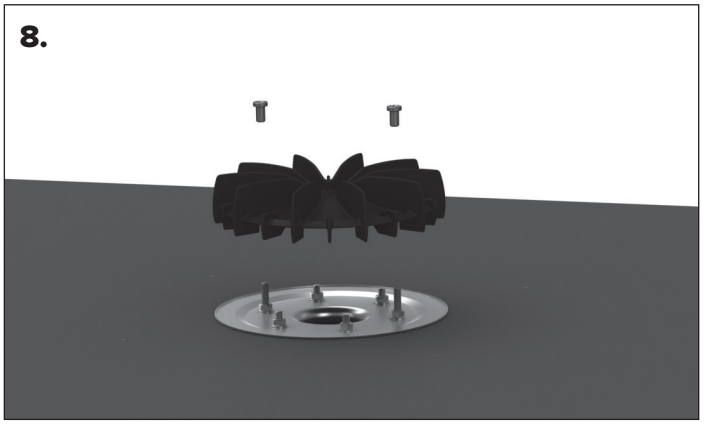

# AKASISON SUMIDERO XL 75

## SUMIDERO CALEFACTADO K747501

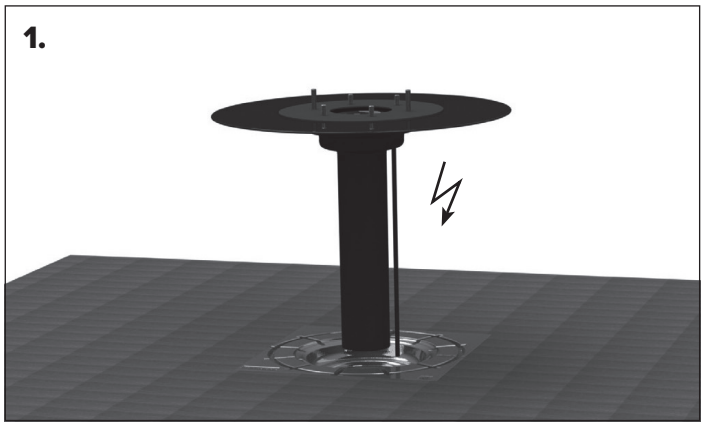


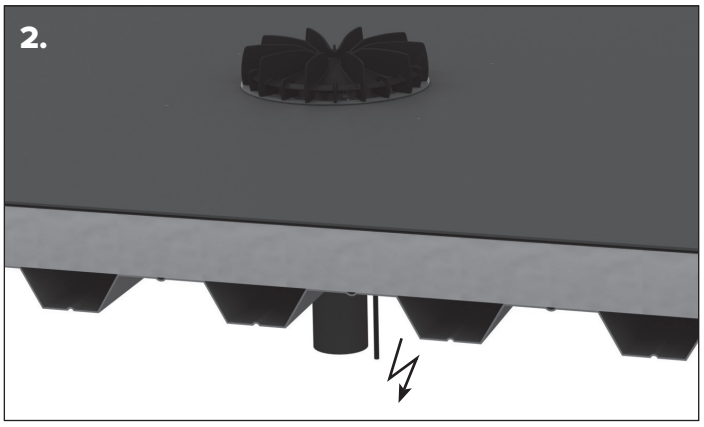


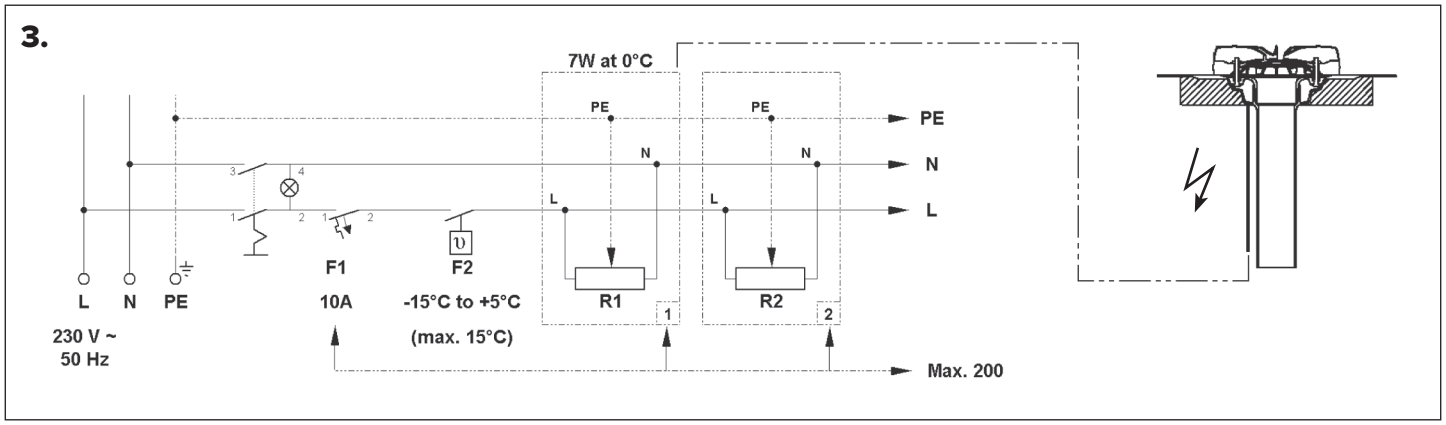


Diagrama circuito calefactor.

INSTRUCCIONES DE INSTALACIÓN

# AKASISON SUMIDERO XL 75

## SUMIDERO PARA CUBIERTA BITUMINOSA K747502

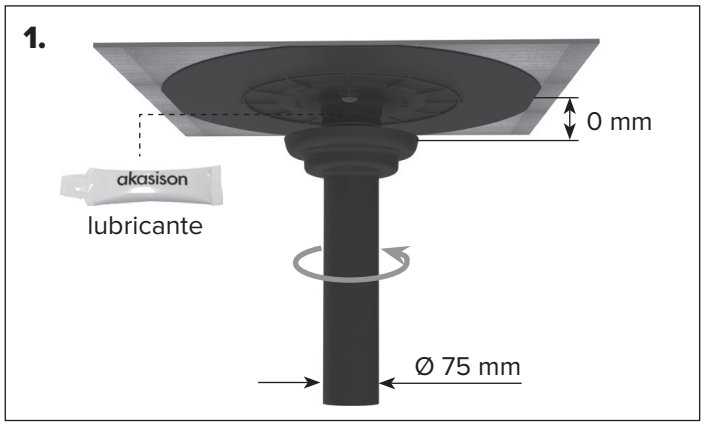


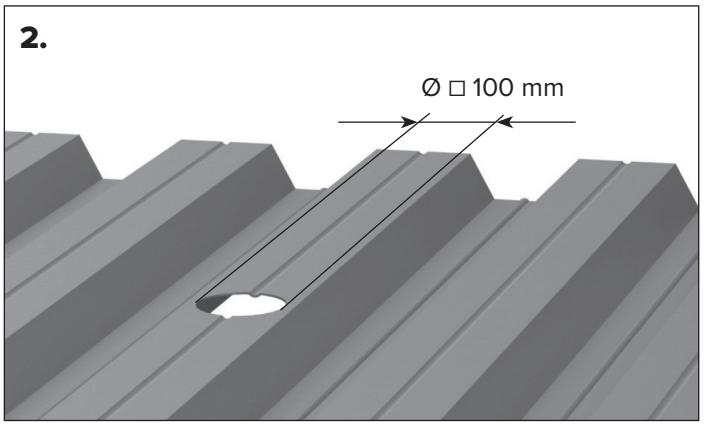


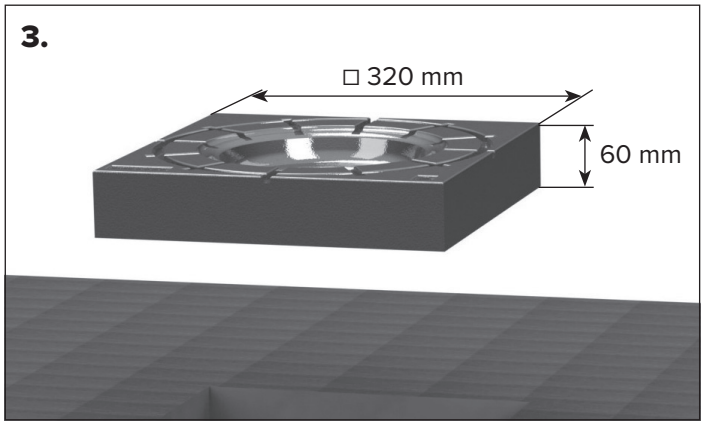


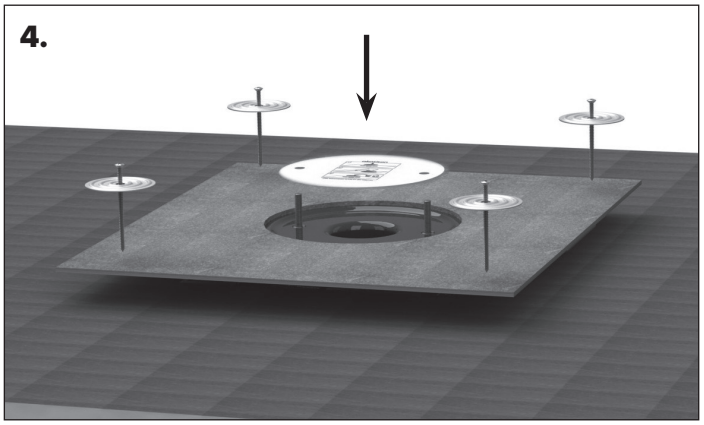


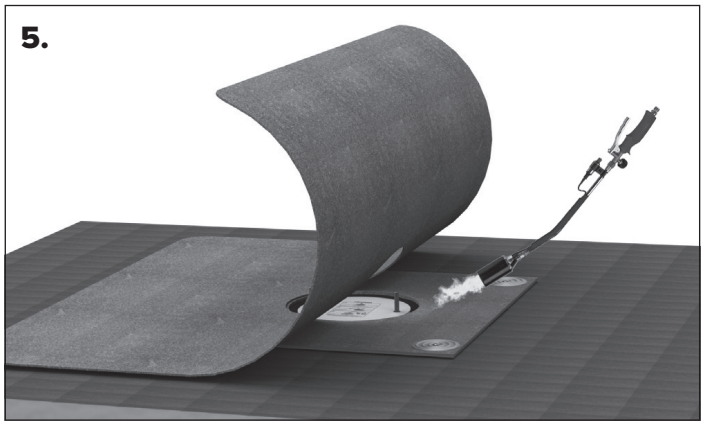


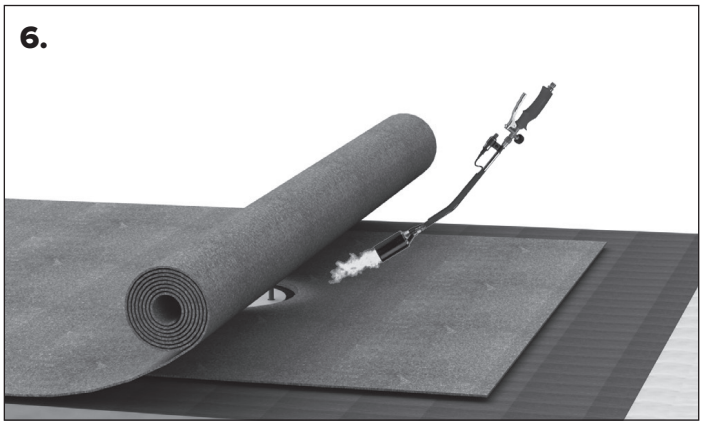


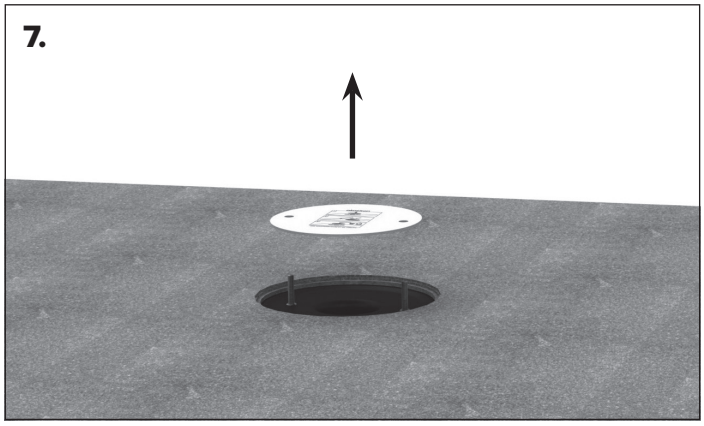


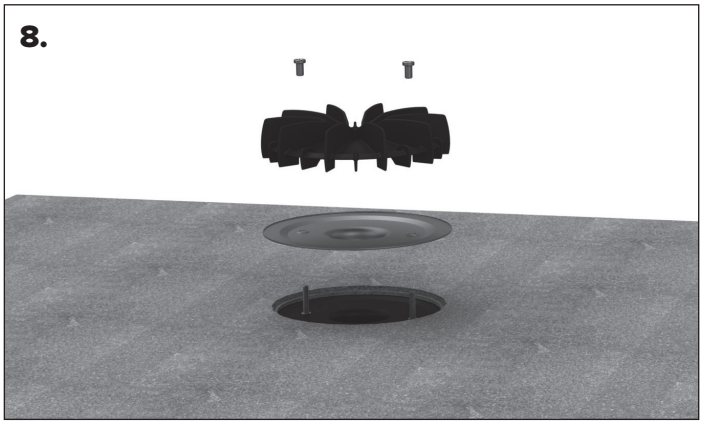

# AKASISON SUMIDERO XL 75

## SUMIDERO PARA CUBIERTA BITUMINOSA CALEFACTADO: K747503

1.

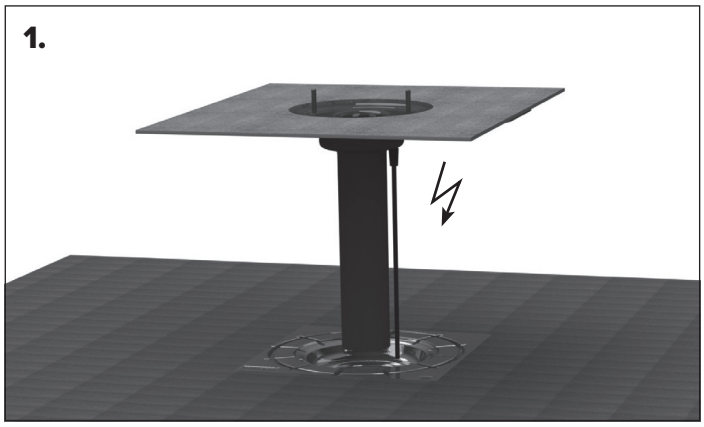

2.

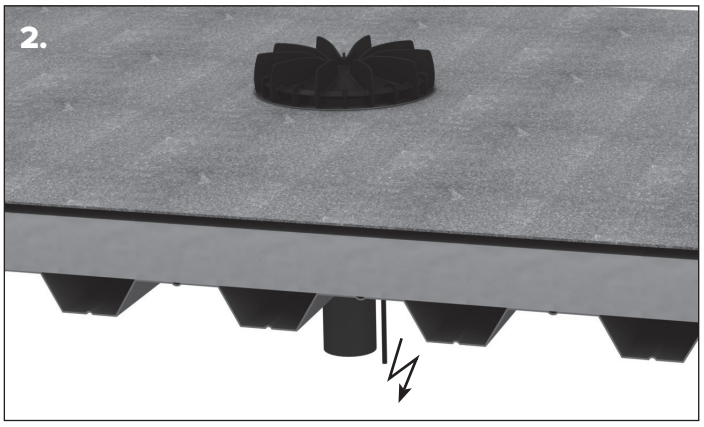

3.

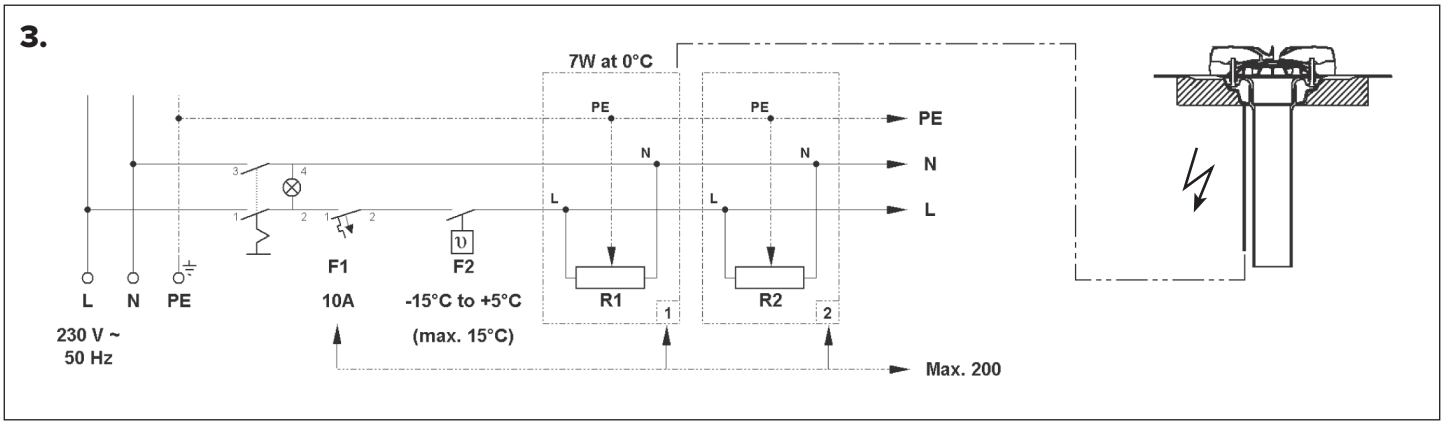


Diagrama del circuito calefactor.

INSTRUCCIONES DE INSTALACIÓN

# AKASISON SUMIDERO XL 75

## SSUMIDERO PARA LÁMINA DE PVC: K747504

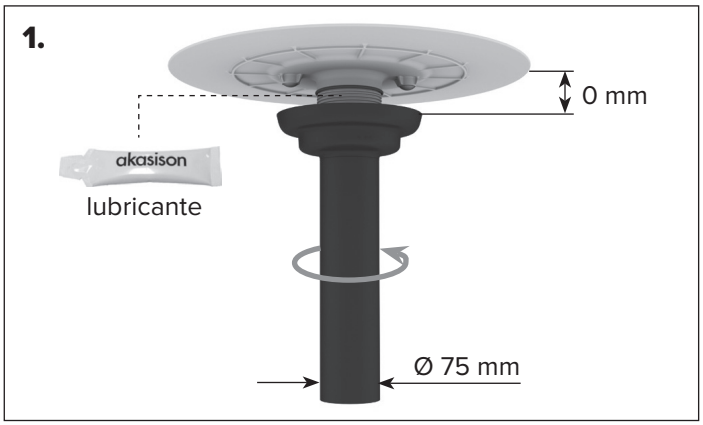


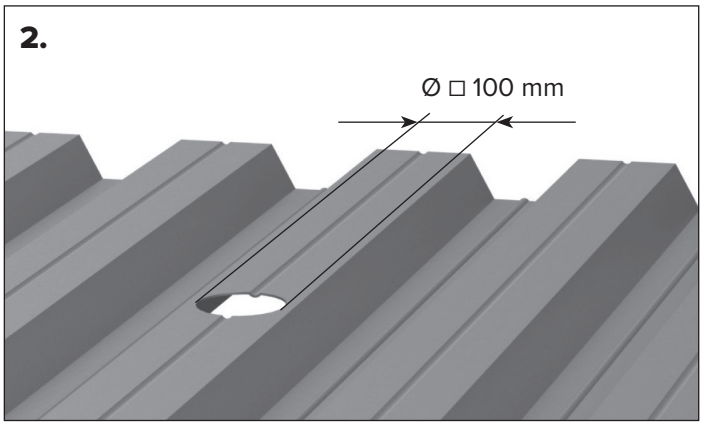


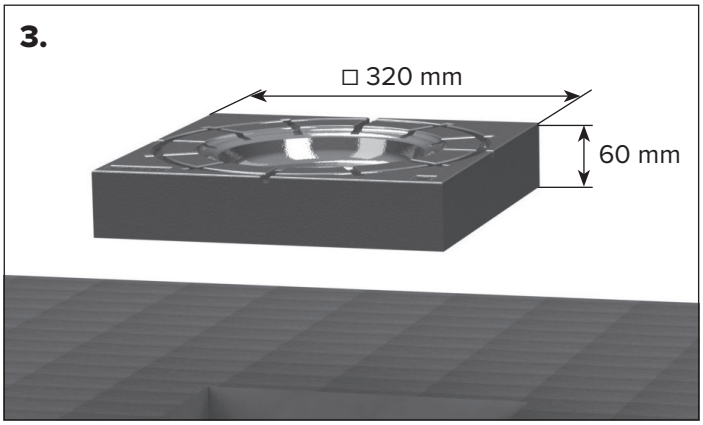


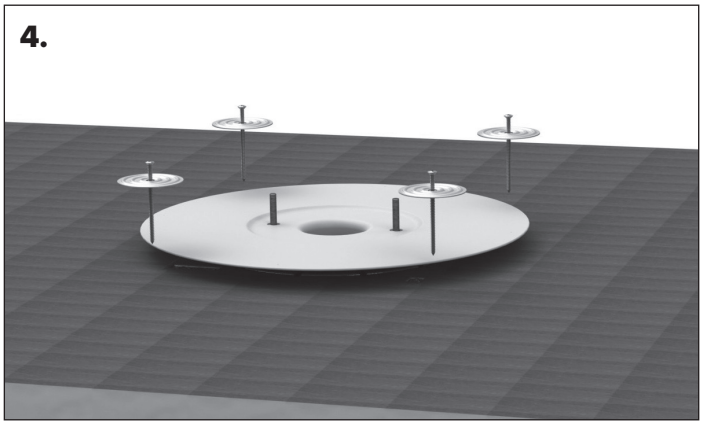


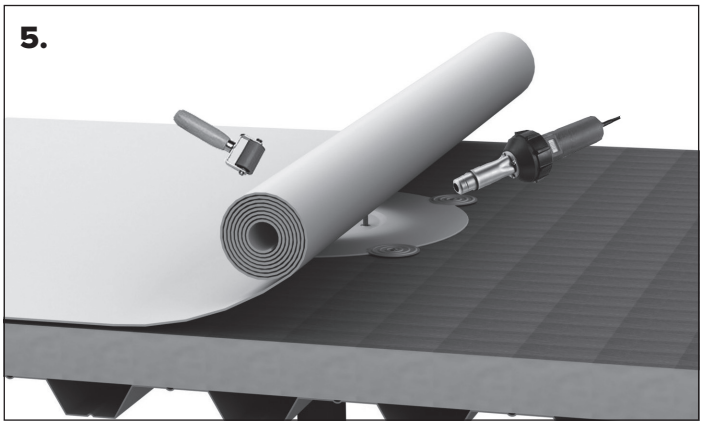


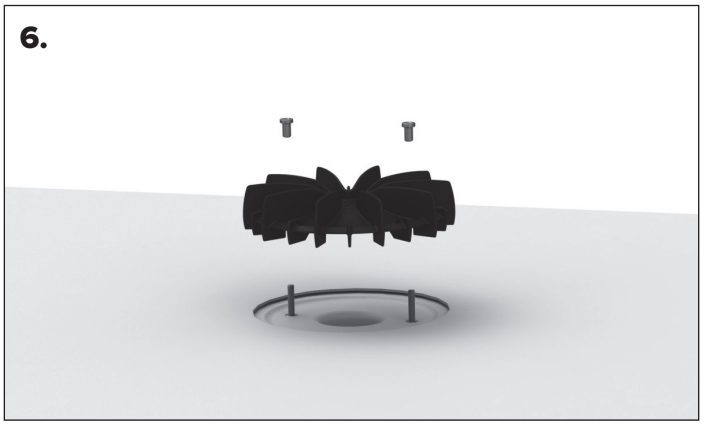

# AKASISON SUMIDERO XL 75

## SUMIDERO PARA LÁMINA DE PVC CALEFACTADO: K747505

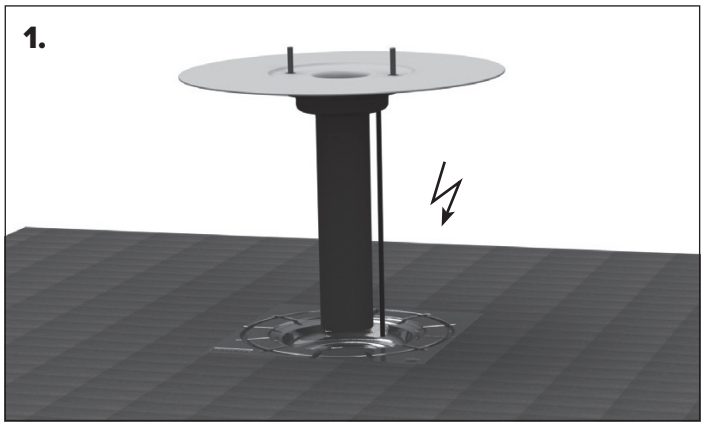


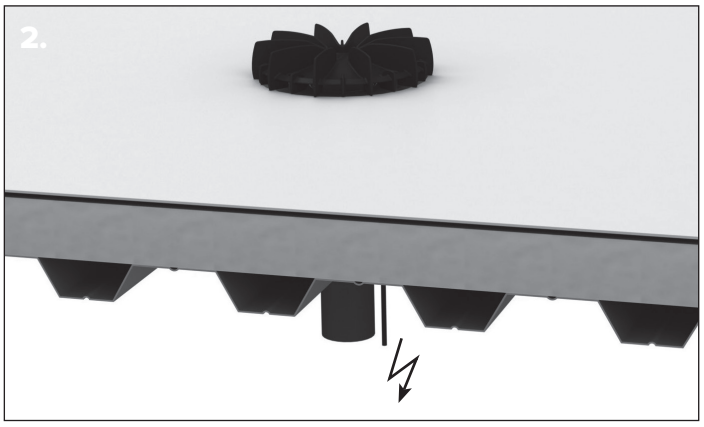


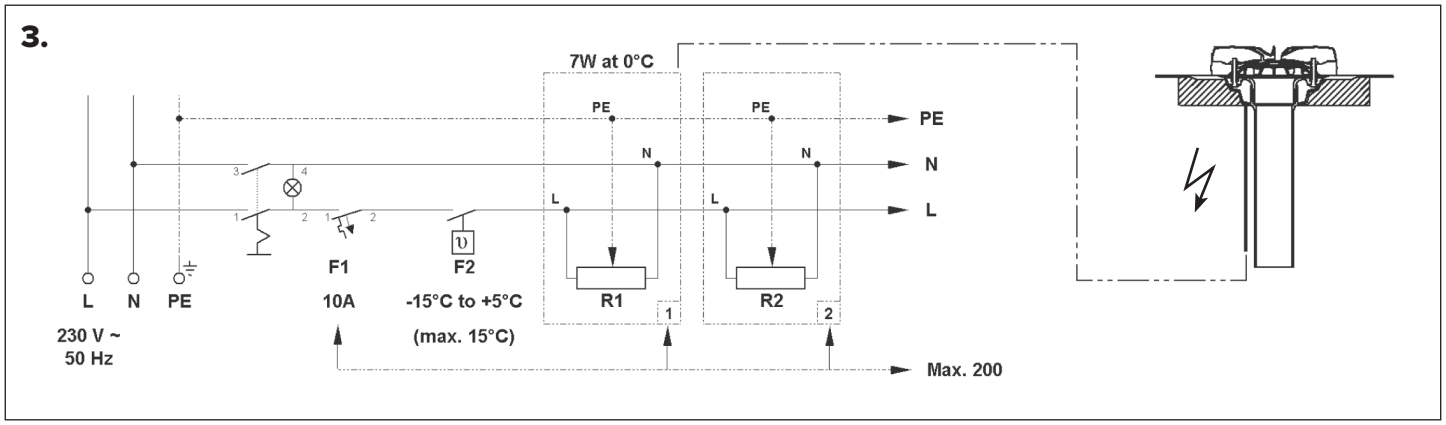


Diagrama del circuito calefactor.

Jimten SlA
Ctra, de Ocaña, 125
C.P. 03114 Alicante
España

Tel +34 (0)965 10 90 44
Fax +34 (0)965 11 50 82

prescripcion@jimten.com
www.akasison.es