INSTRUCCIONES DE INSTALACIÓN

AKASISON

SUMIDEROS XL 90

akasison

PRÁCTICO POR PRINCIPIO.

INSTRUCCIONES DE INSTALACIÓN

AKASISON SUMIDERO XL 90

SUMIDERO: K740930

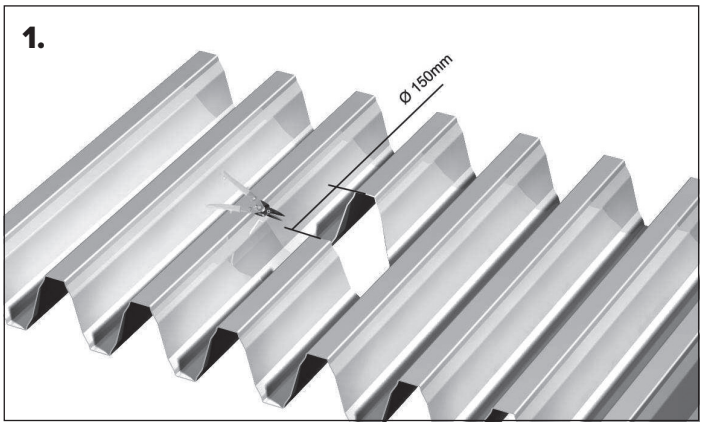

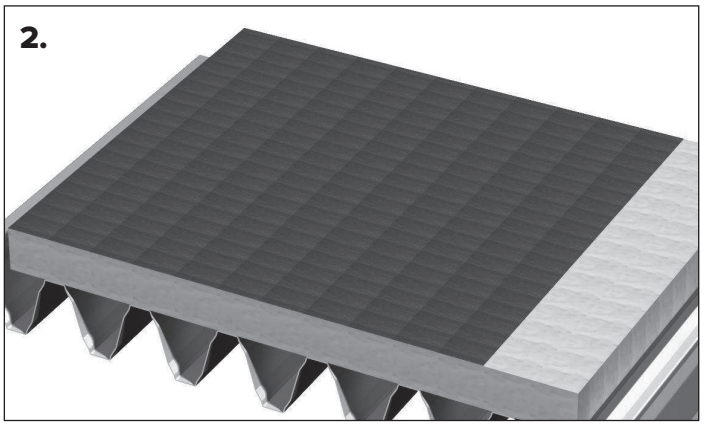

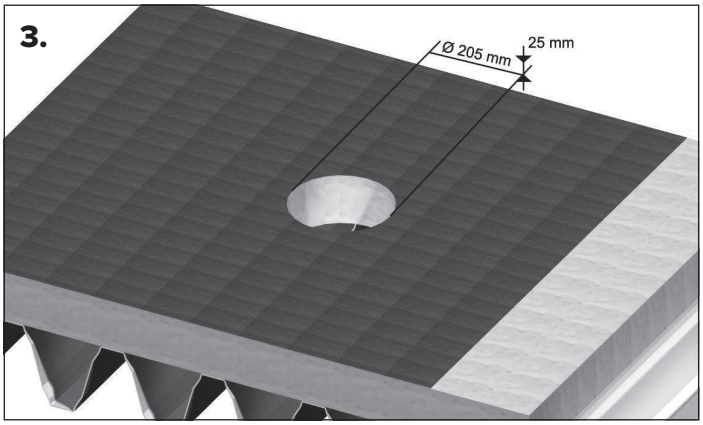

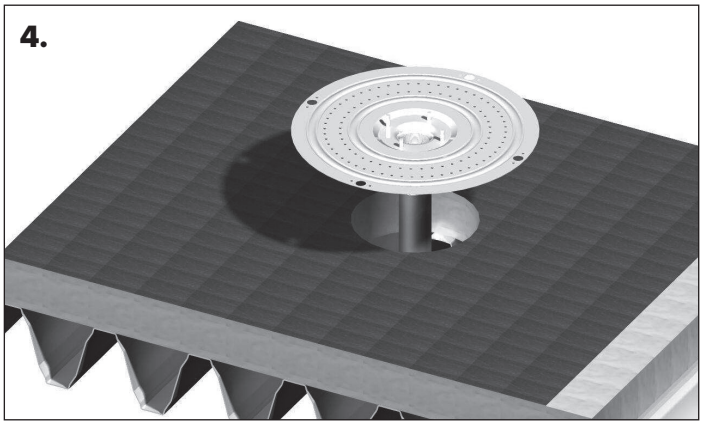

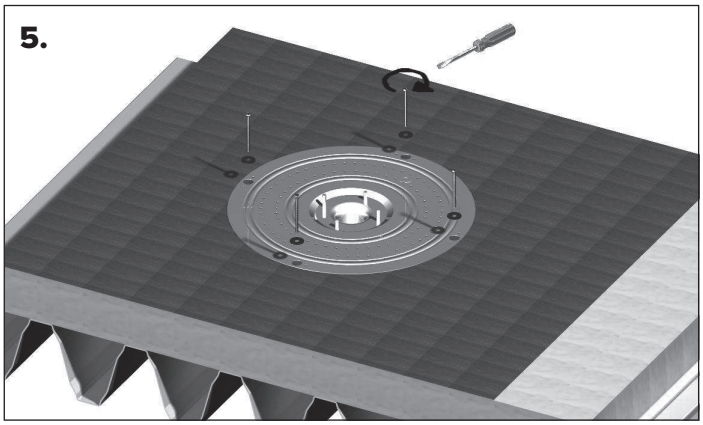

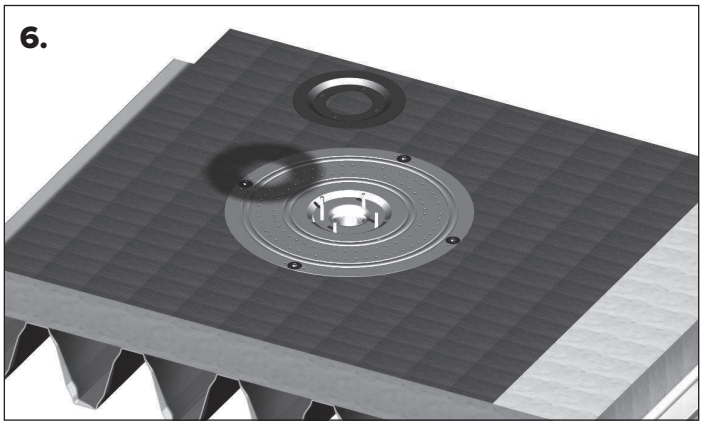

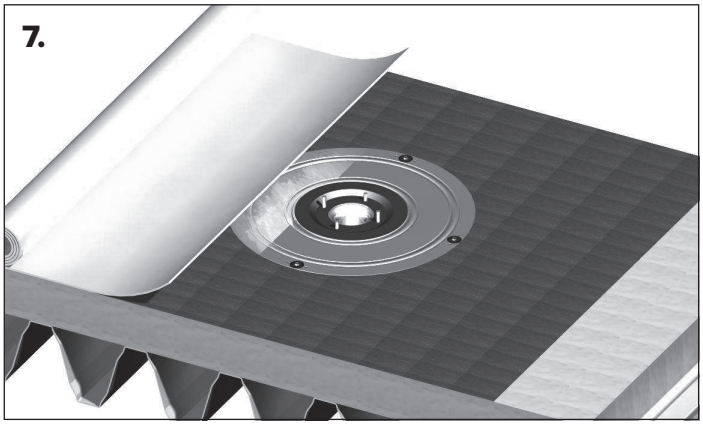

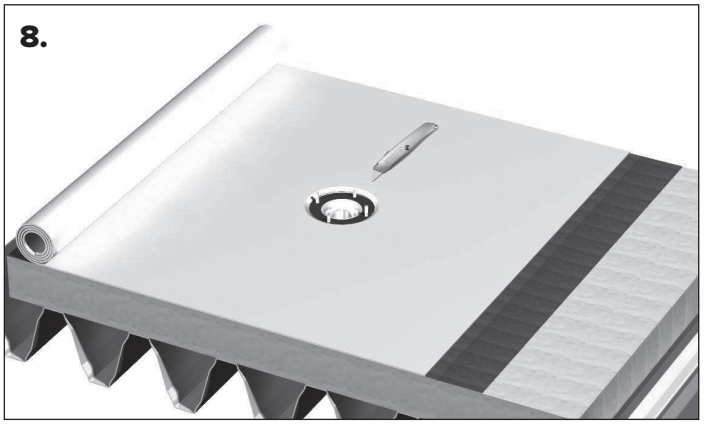

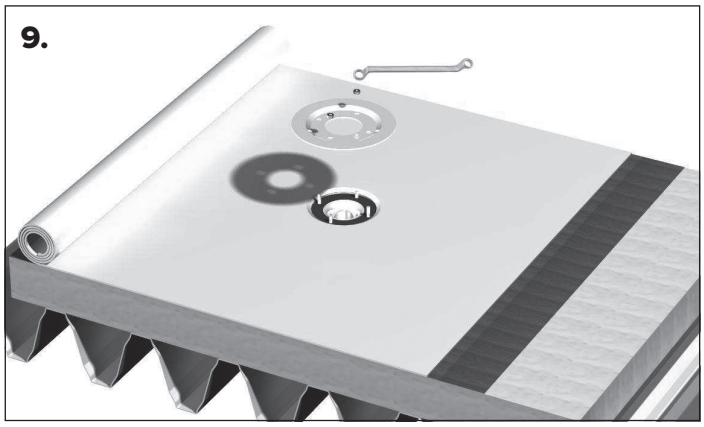
9.

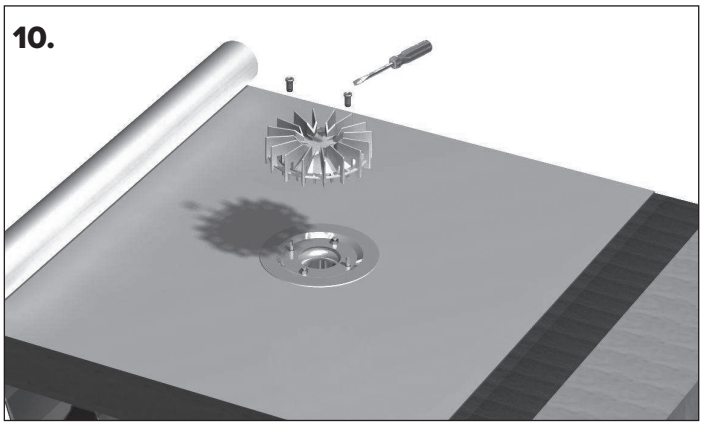
10.

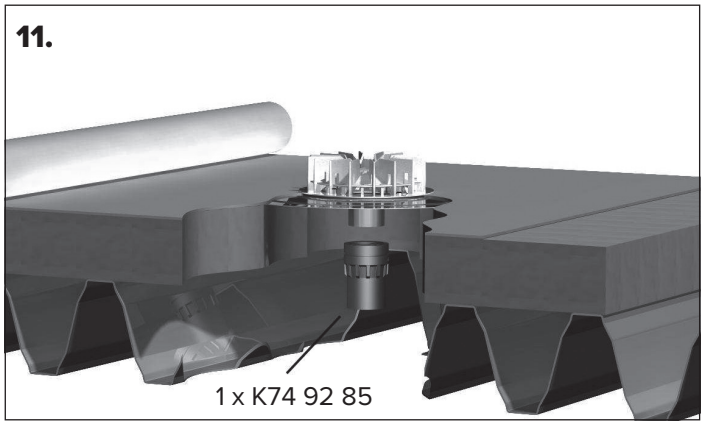
11.
1 x K74 92 85

AKASISON SUMIDERO XL 90

SUMIDERO PARA CUBIERTA BITUMINOSA K740932

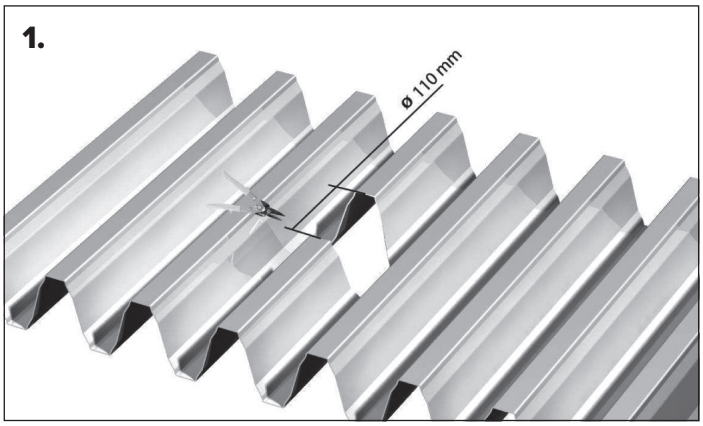

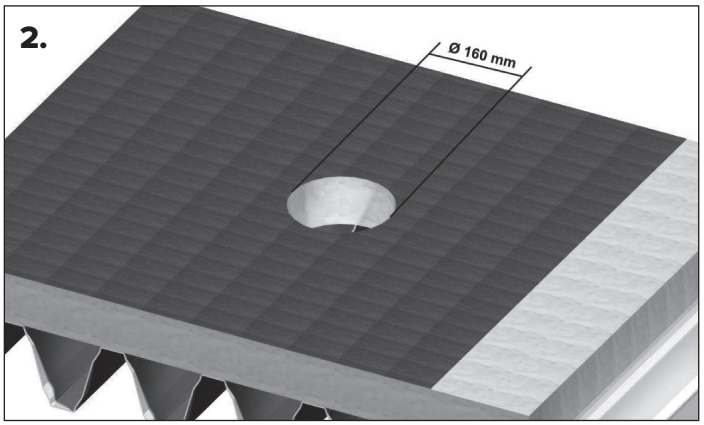

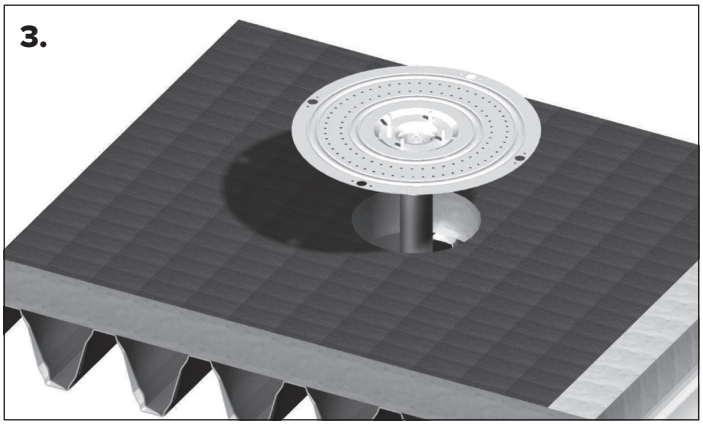

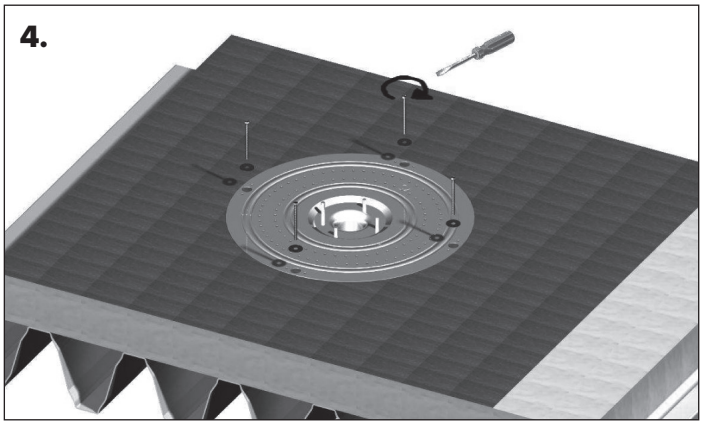

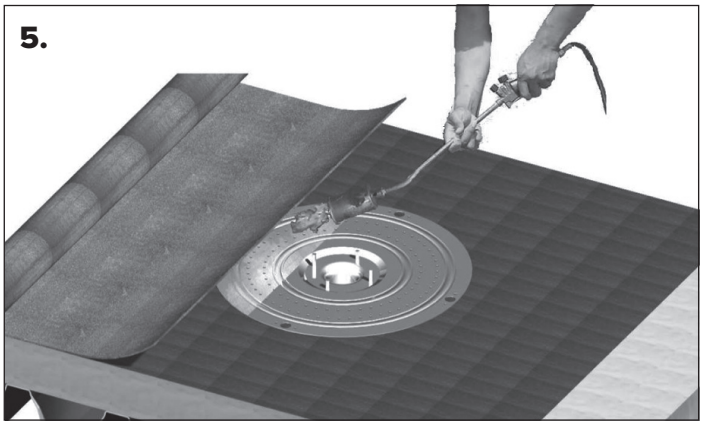

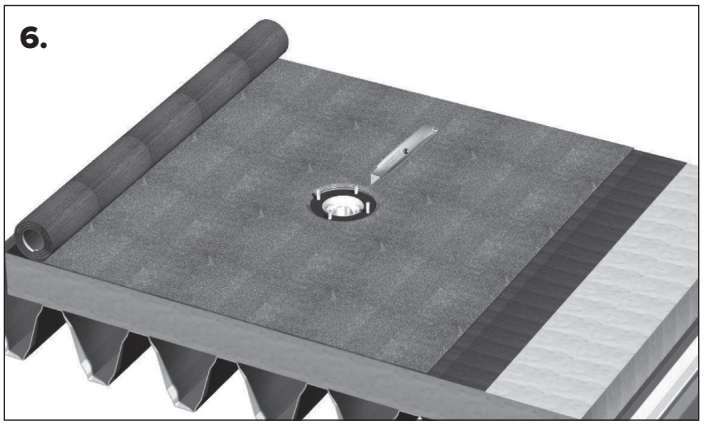

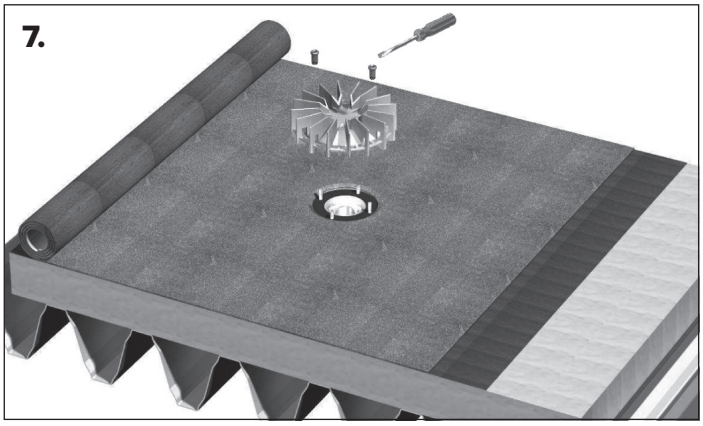

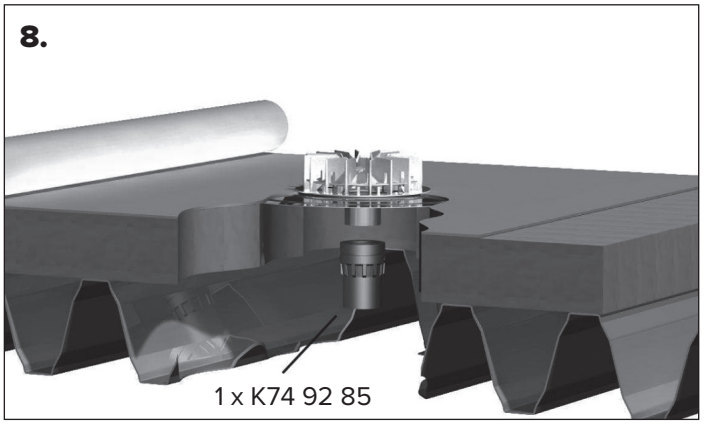

Jimten SlA
Ctra, de Ocaña, 125
C.P. 03114 Alicante
España

Tel +34 (0)965 10 90 44
Fax +34 (0)965 11 50 82

prescripcion@jimten.com
www.akasison.es