FICHA TÉCNICA

AKASISON XL75 PVC CALEFACTADO

REFERENCIA: K747505

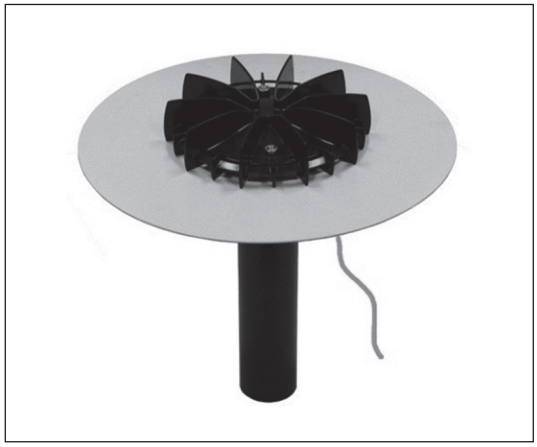

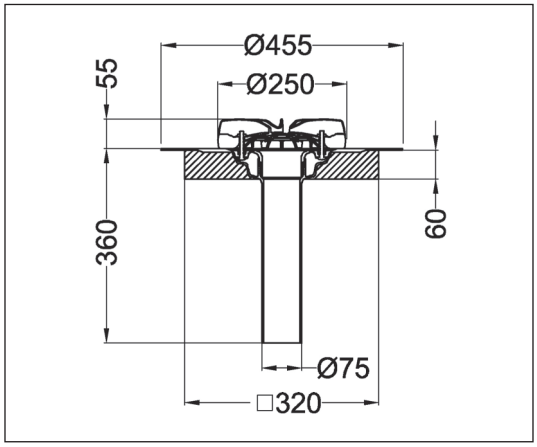

Conforme eN 1253

Sumidero para cubiertas con lámina de PVC para el sistema sifónico de evacuación de cubiertas AKASISON

Incluye:	Sistema anti-vórtex AKASISON con rejilla para-hojas (UV-estabilizado)
	Sumidero para lámina de PVC con brida de PVC integrada
	Conector a tubería. Bloque de aislamiento EPS
	Elemento de calentamiento 230V, cable 1m
Aplicación:	Cubierta plana (metal / hormigón)
Espesor de aislamiento:	Aislante de cubierta entre 60 y 330 mm
Conexión tubería:	Manguito electrosoldable art. Nr. K410795
Salida:	d1 = 75 mm
Rendimiento:	17,7 l/s
Material:	PVC, HDPE, EPS, ASA (UV-estabilizado)
Peso:	1.175 kg

Capacidad conforme eN 1253

Nivel de Agua	5 mm	15 mm	25 mm	35 mm	45 mm	55 mm	65 mm	75 mm
Capacidad [l/s]	0,25	2,00	5,70	11,50	17,40	17,70	17,70	17,70

XX/XX/XXX