FICHA TÉCNICA

# AKASISON R63 PARA CANALÓN

**REFERENCIAS: K740650**

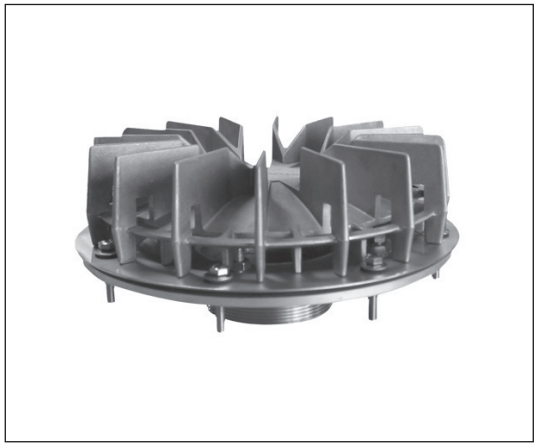

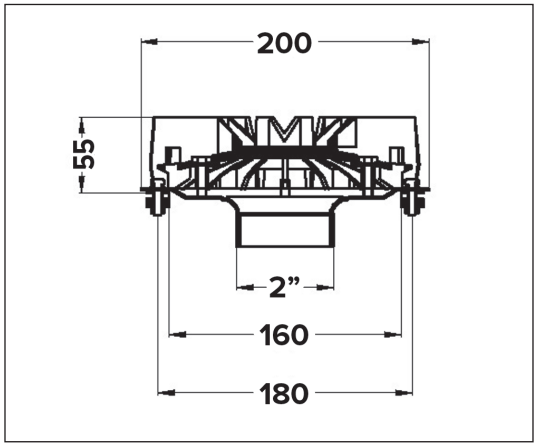


Conforme a eN 1253

Sumidero sifónico de canalón para el sistema sifónico de evacuación de cubiertas AKASISON

| | |
|---|---|
| Incluye: | Sistema anti-vórtex |
| | Cuerpo de sumidero |
| Salida: | 63 mm |
| | Orificio en canalón Ø 160 mm |
| | Conexión a sistema de tubería HDPE mediante la referencia K749283 |
| Material: | Cuerpo de acero inoxidable, anti-vórtex de aluminio, tornillería de acero inoxidable |
| Peso: | 1.4 kg |

Capacidad de evacuación conforme eN 1253

| Nivel de agua | 20 mm | 25 mm | 30 mm | 35 mm | 40 mm | 43 mm | 45 mm | 50 mm | 55 mm |
|---|---|---|---|---|---|---|---|---|---|
| Capacidad [l/s] | 2,1 | 4,4 | 6,7 | 8,9 | 11,2 | 12,9 | 12,9 | 12,9 | 12,9 |

XX/XX/XXX