FICHA TÉCNICA

AKASISON SOPORTE PARA RIEL

REFERENCIAS: **K70 00 25 (30x30 mm)**
K70 00 27 (41x41 mm)

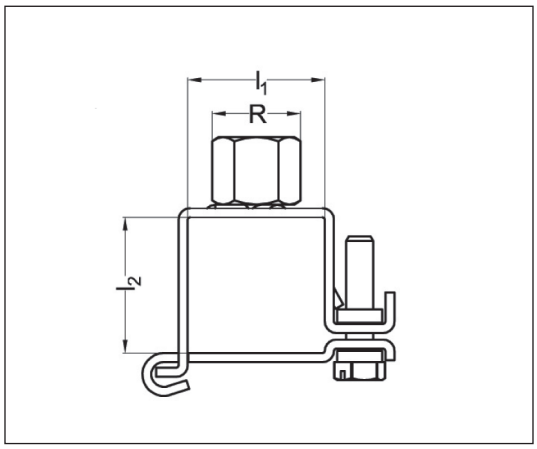

Soporte para riel: Acero 4.6 DD12 (EN10111)
Zinc 13 um
Marcado CE no aplicable a los sistemas de fijación*

Art. Nr.	l_1 (mm)	l_2 (mm)	R	Peso (kg)	FN_z (N)
70 00 25	30	30	M10	0,11	1500
70 00 27	41	41	M10	0,18	2000

Abrazaderas y sistemas de fijación para tuberías plásticas no están cubiertos por la Normativa Europea

XX/XX/XXX