FICHA TÉCNICA

AKASISON CONJUNTO PUNTOS FIJOS

REFERENCIAS: **K730025 (200 mm)**
K730027 (250-315 mm)

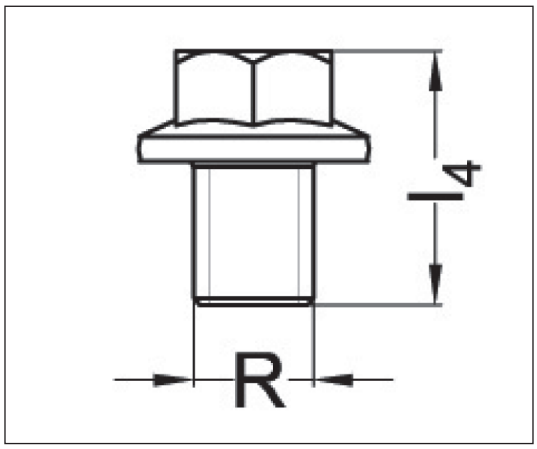

Tornillo: Acero DX 51D + Z140 NaC (eN10327)
Marcado CE no aplicable a sistemas de fijación*

Art. Nr.	l_4 (mm)	R
73 00 25	20	M10
73 00 27	35	M10

* Abrazaderas y sistemas de fijación para tuberías plásticas no están cubiertos por la Normativa Europea

XX/XX/XXX