INSTRUCTIONS DE MONTAGE

AKASISON

NAISSANCES POUR LES CHENEAUX METALLIQUES R63 ET R90

akasison

PRATIQUE, PAR PRINCIPE.

INSTRUCTIONS DE MONTAGE

AKASISON NAISSANCES POUR LES CHENEAUX METALLIQUES R63 ET R90

AKASISON R63: AKNC31EPSL AKASISON R90: AKNC31EPSS

1.

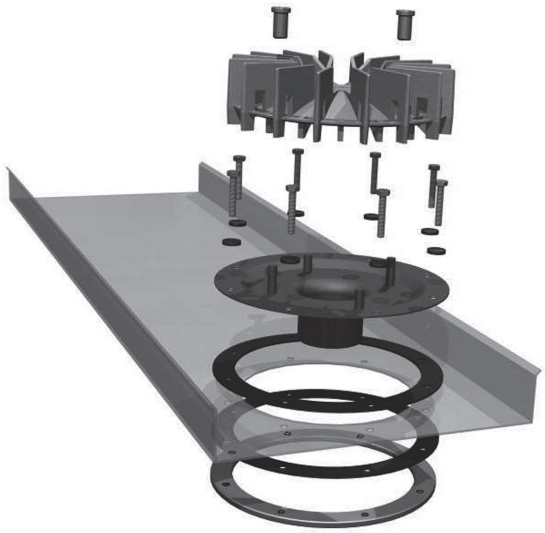

2.

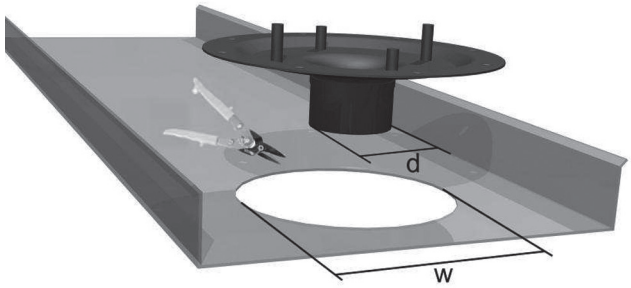

* 2

Akatherm #	d	W
AKNC31EPSL	63	160 mm
AKNC31EPSS	90	210 mm

3.

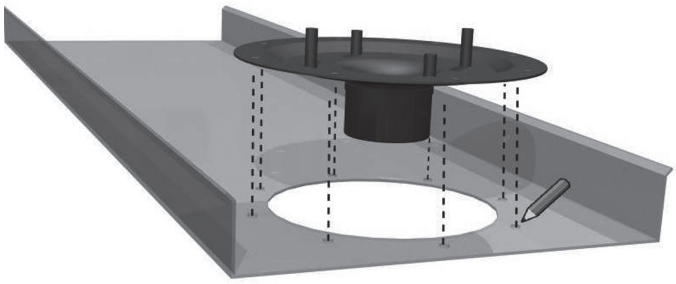

4.

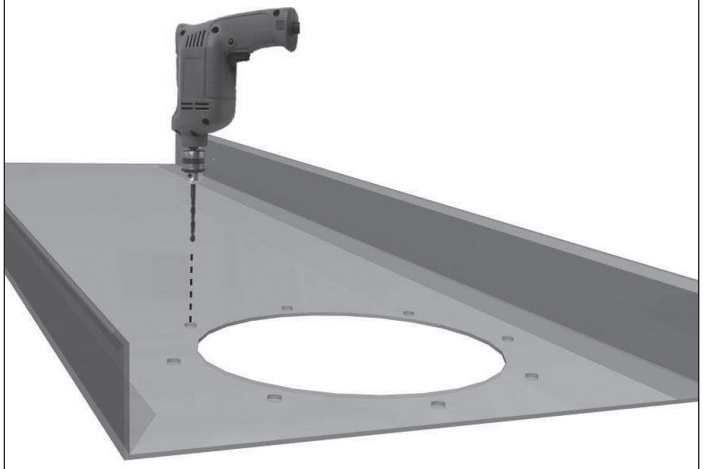

5.

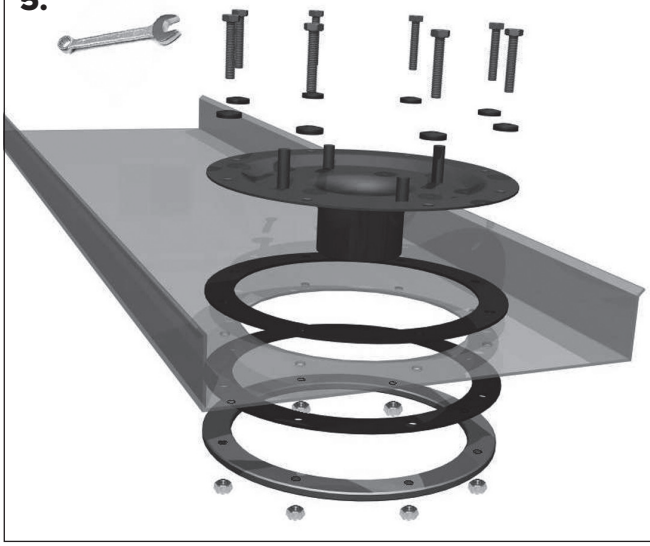

6.

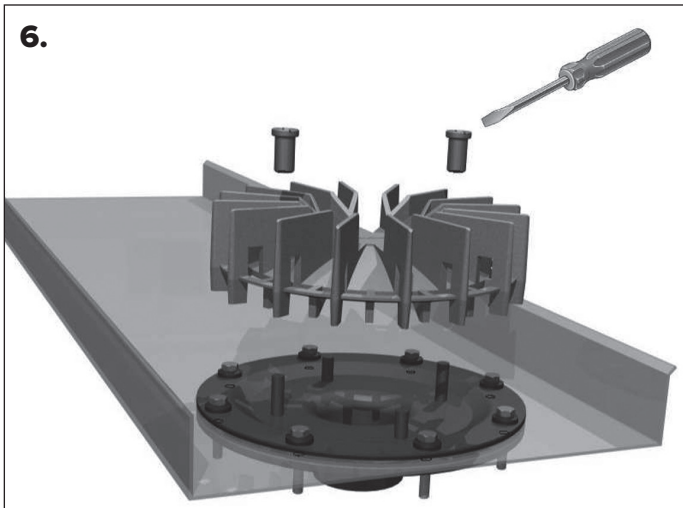

AKASISON NAISSANCES POUR LES CHENEAUX METALLIQUES R63 ET R90

7.

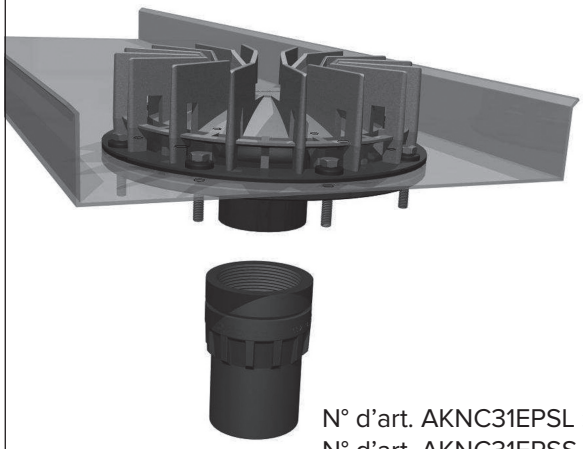

N° d'art. AKNC31EPSL : 749283
N° d'art. AKNC31EPSS : 749285
N° d'art. AKNC31EPSL : AKC3L.
N° d'art. AKNC31EPSS : AKC3S.

Nicoll
37, rue Pierre & Marie Curie
BP 1966
49309 CHOLET Cedex

Tel 02 41 63 73 83
Fax 02 41 63 73 84

www.akasison.fr
www.nicoll.fr

12/16/454

an Aliaxis company