INSTRUKCJA MONTAŻU

AKASISON
WPUSTY DACHOWE XL 75

akasison

Z ZASADY PRAKTYCZNI.

INSTRUKCJA MONTAŻU

WPUSTY DACHOWE AKASISON XL 75

WPUST DACHOWY 74 75 00

1.

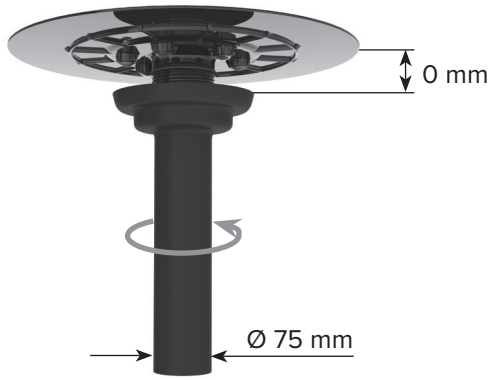

2.

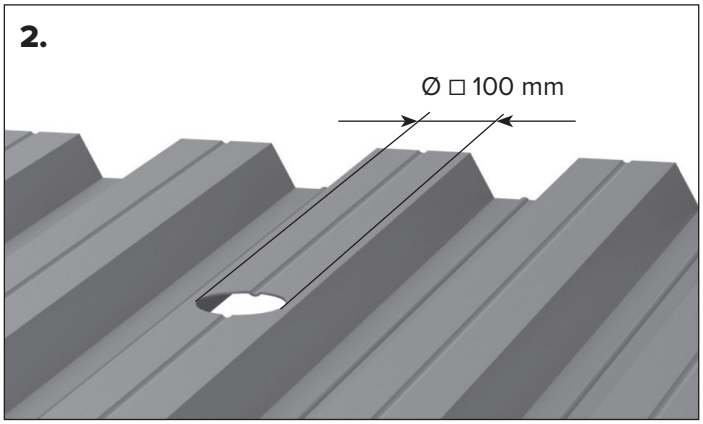

3.

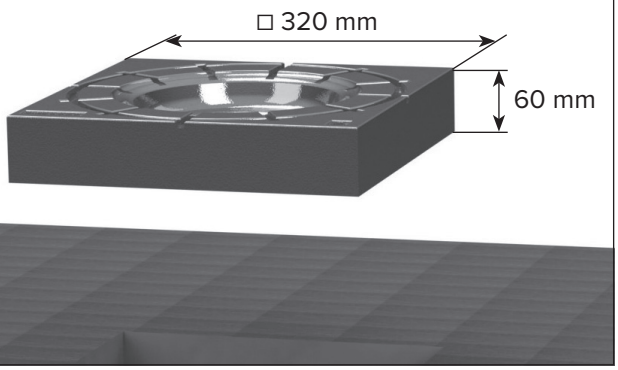

4.

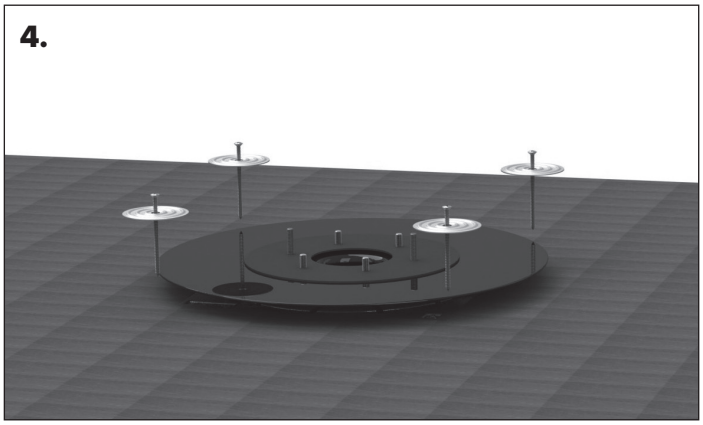

5.

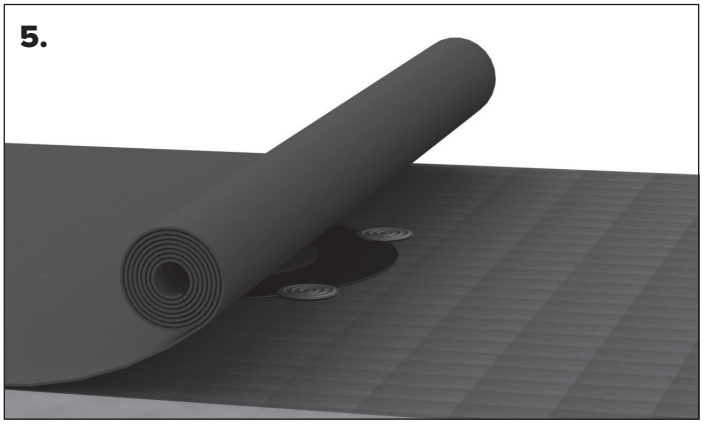

6.

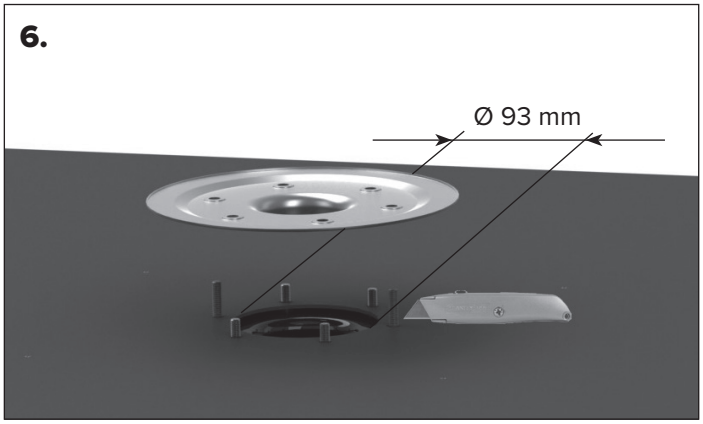

7.

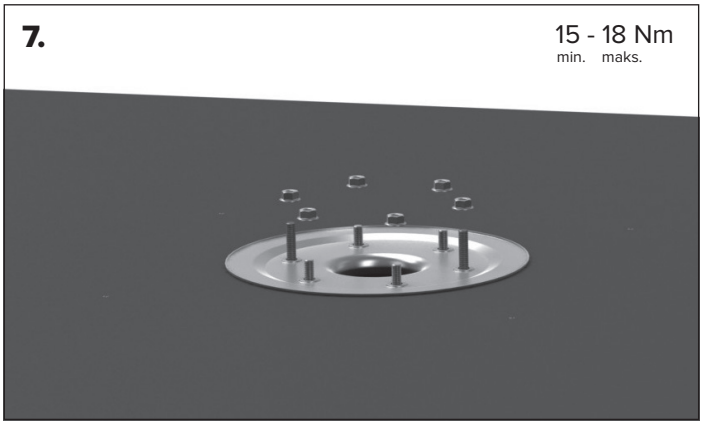

8.

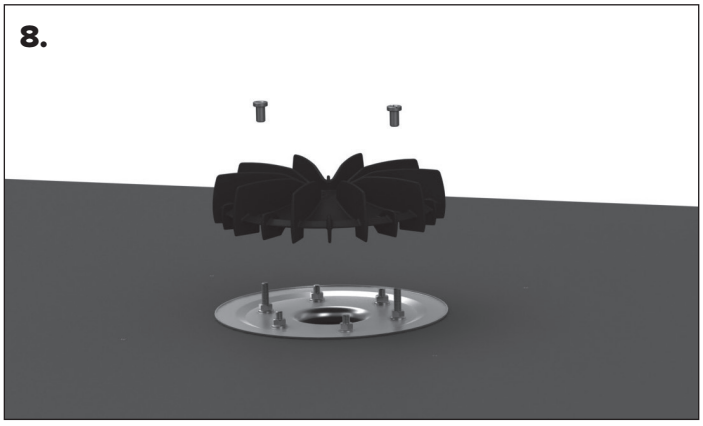

WPUSTY DACHOWE AKASISON XL 75

WPUST DACHOWY 74 75 01

1.

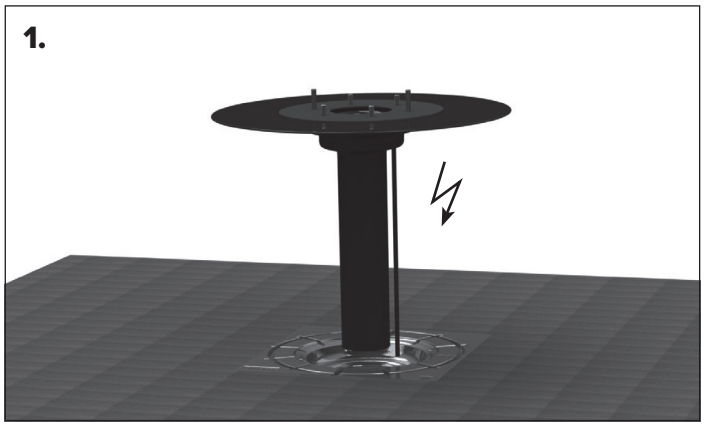

2.

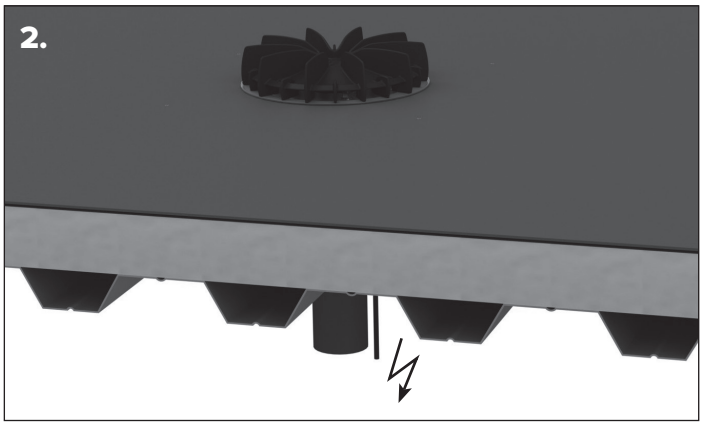

3.

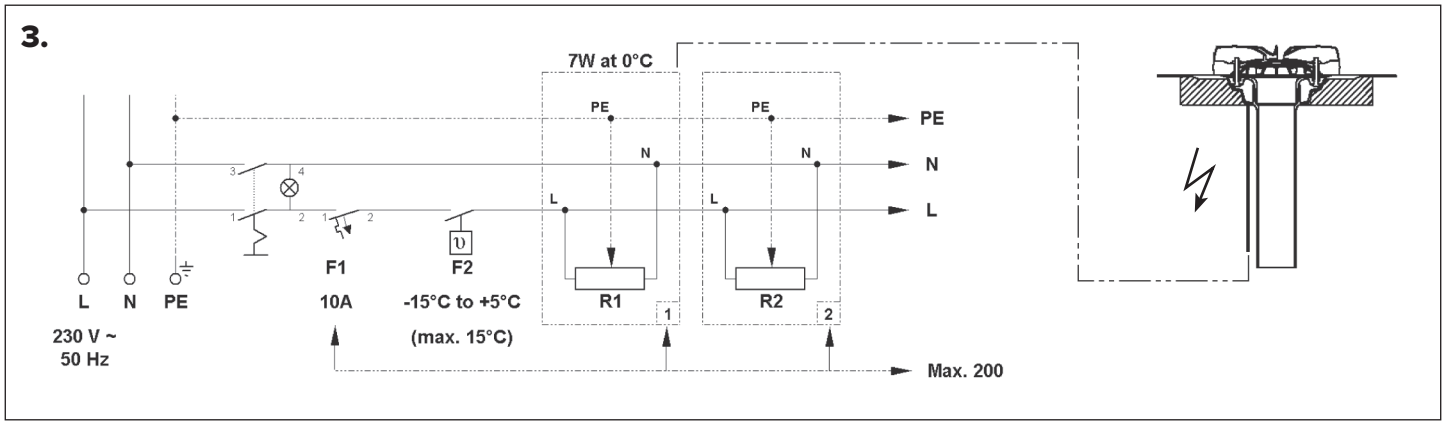

Schemat elektryczny podłączenia podgrzewacza.

INSTRUKCJA MONTAŻU

WPUSTY DACHOWE AKASISON XL 75

WPUST DACHOWY 74 75 02

1.

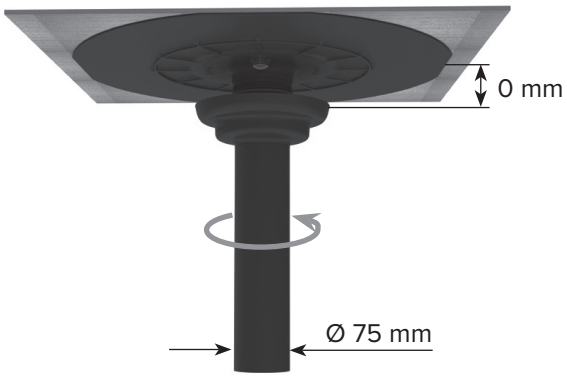

2.

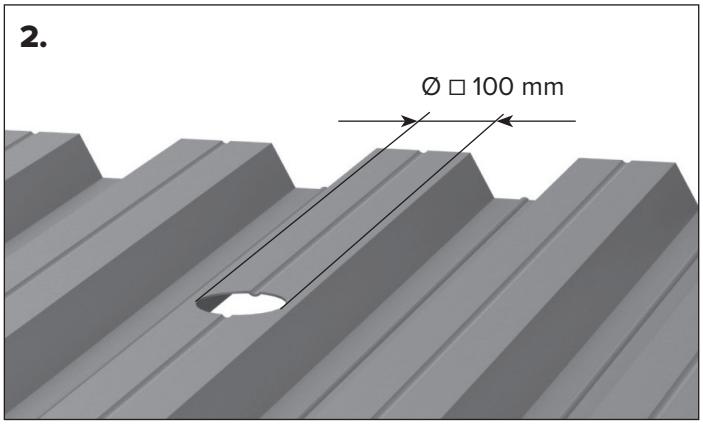

3.

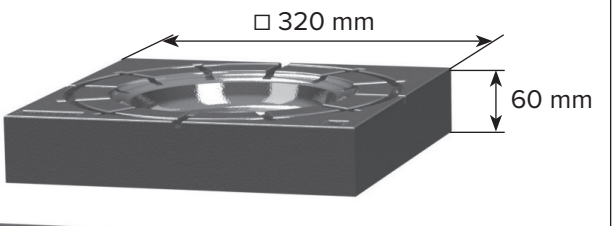

4.

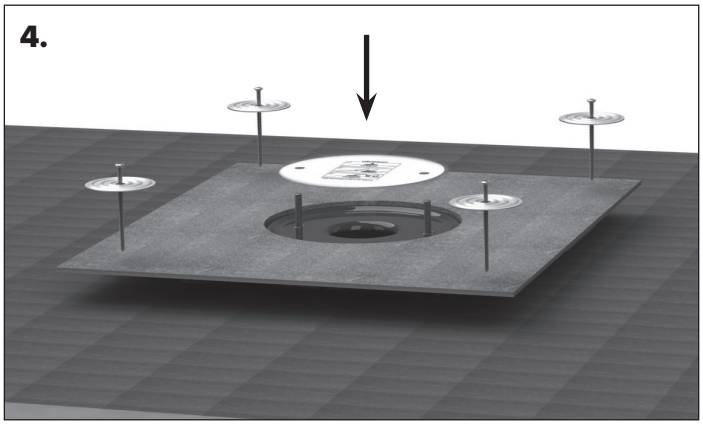

5.

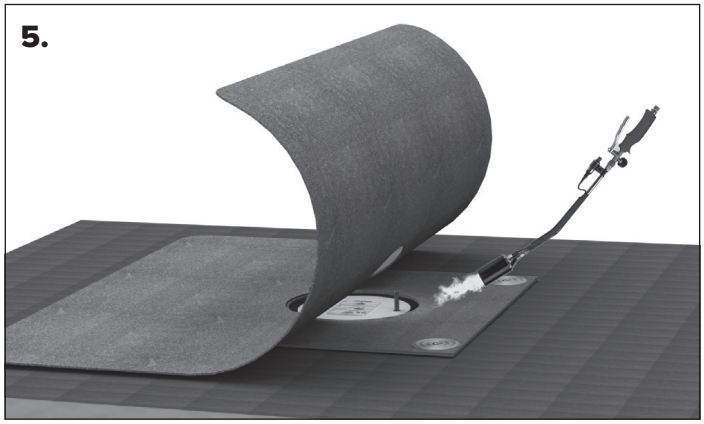

6.

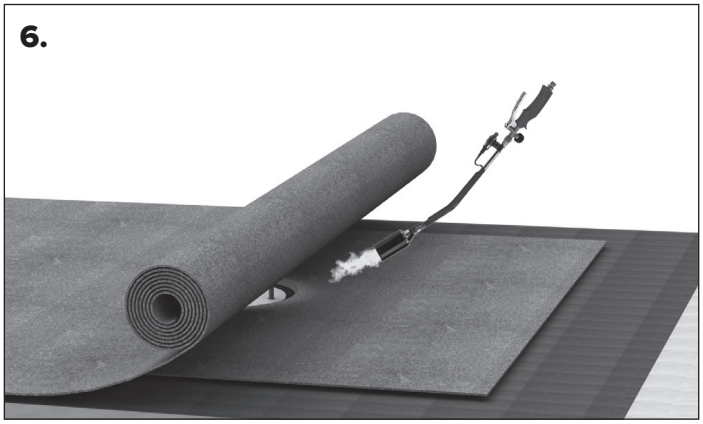

7.

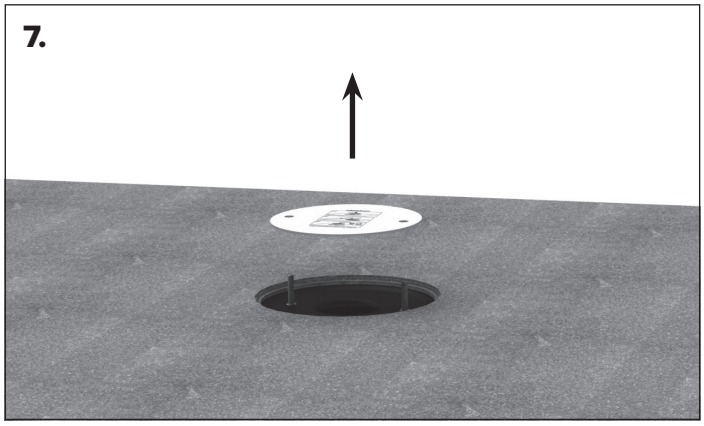

8.

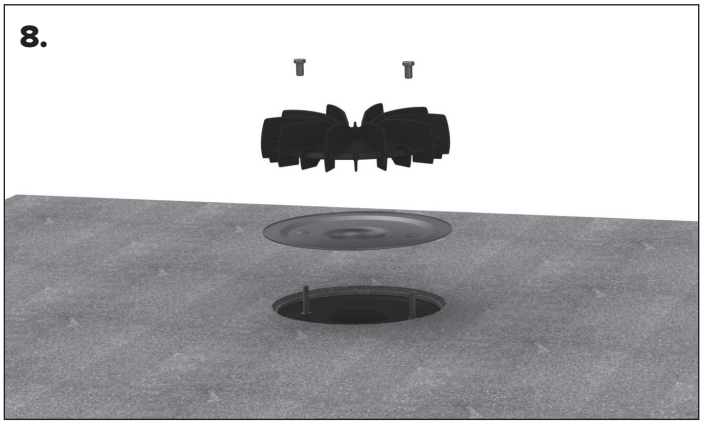

WPUSTY DACHOWE AKASISON XL 75

WPUST DACHOWY 74 75 03

1.

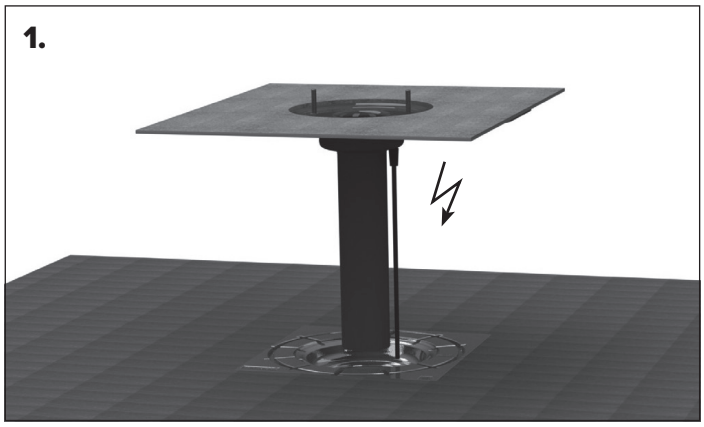

2.

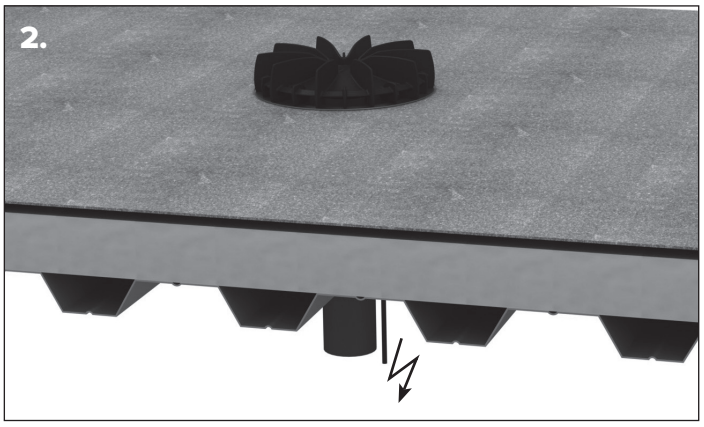

3.

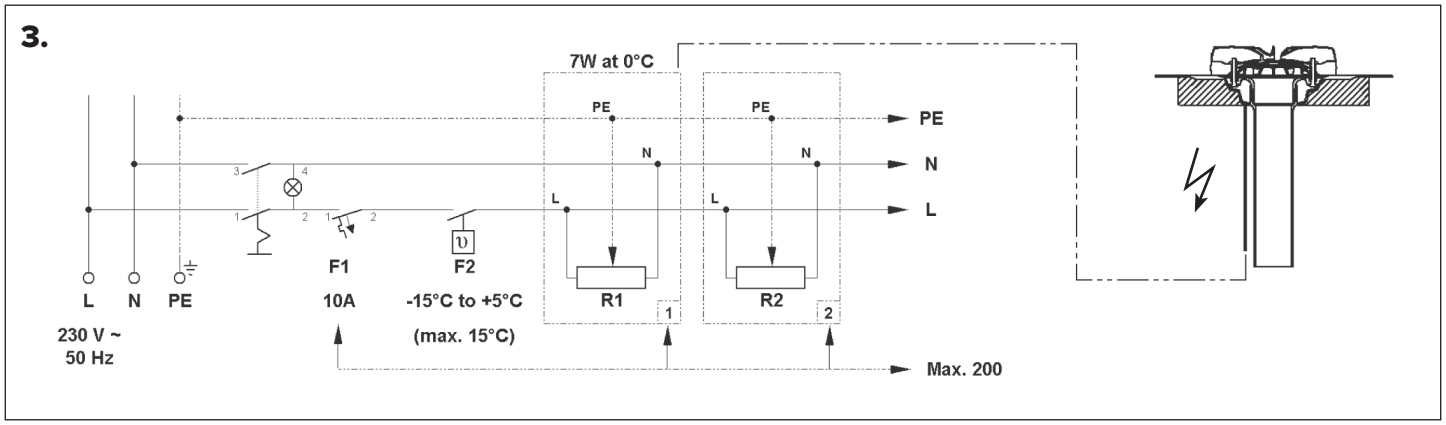

Schemat elektryczny podłączenia podgrzewacza.

INSTRUKCJA MONTAŻU

WPUSTY DACHOWE AKASISON XL 75

WPUST DACHOWY 74 75 04

1.

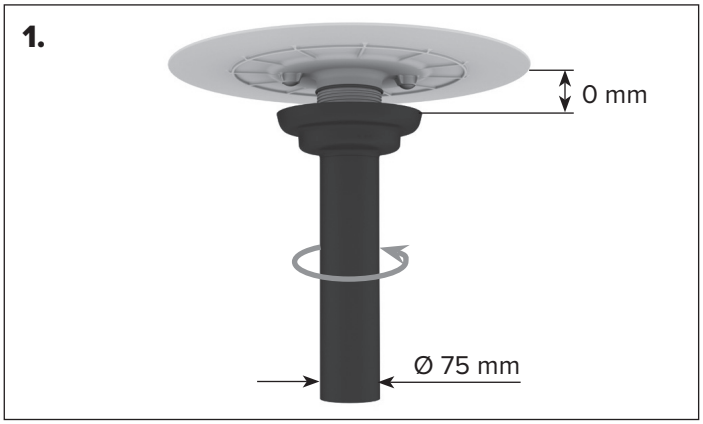

2.

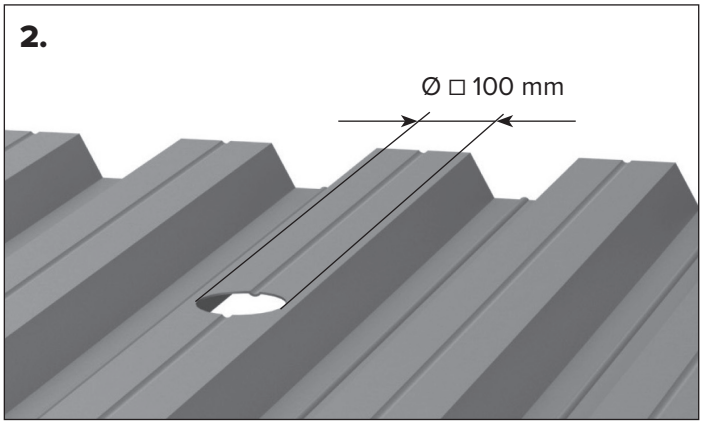

3.

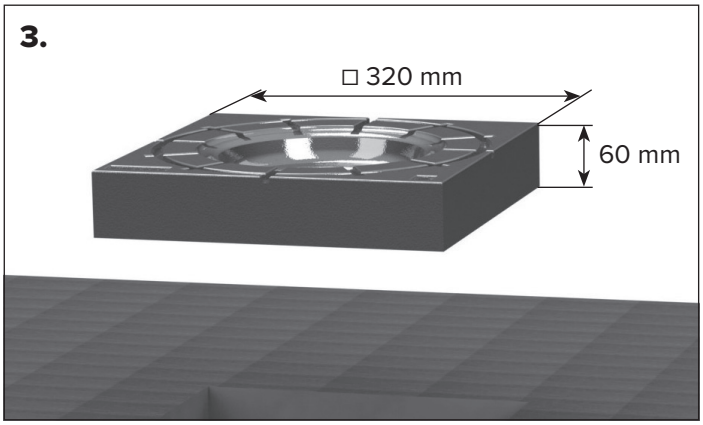

4.

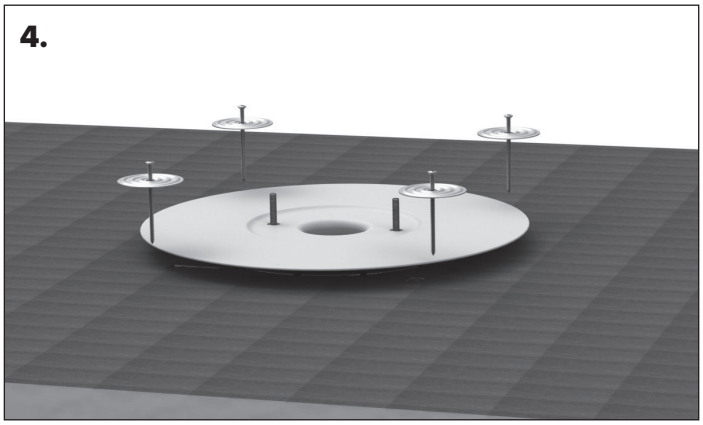

5.

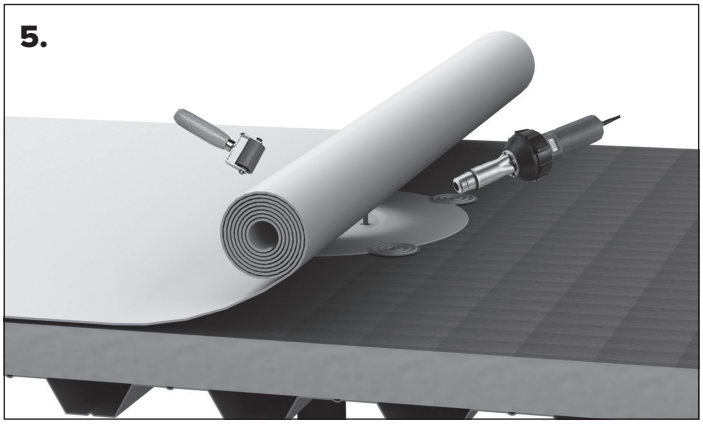

6.

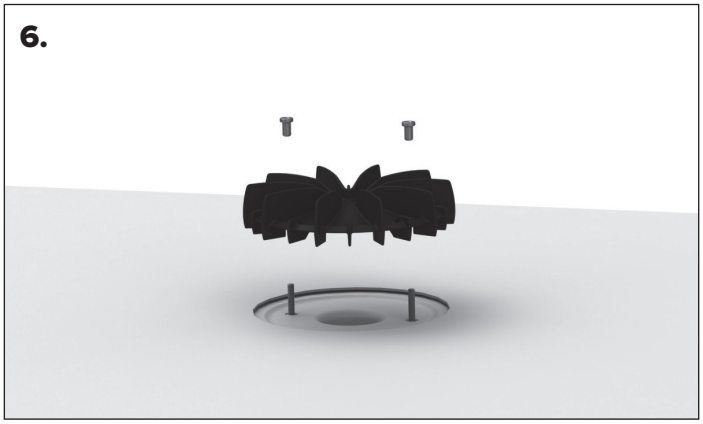

WPUSTY DACHOWE AKASISON XL 75

WPUST DACHOWY 74 75 05

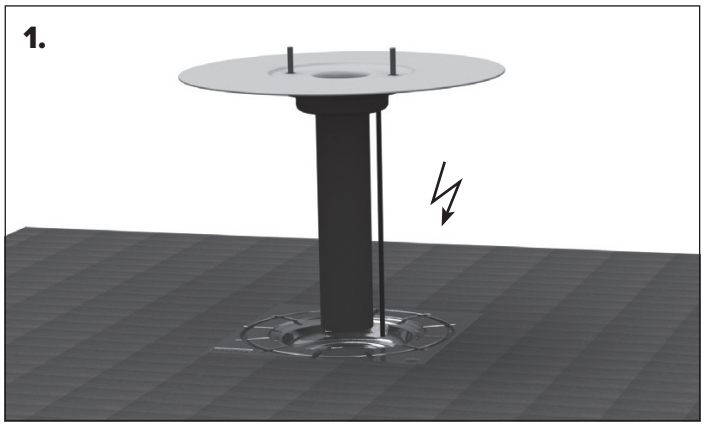

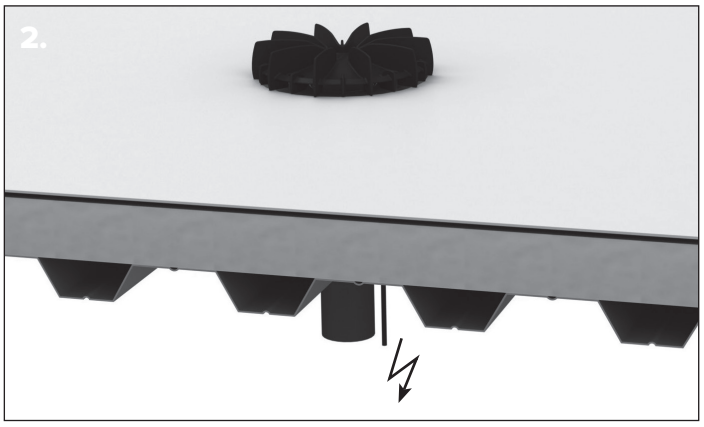

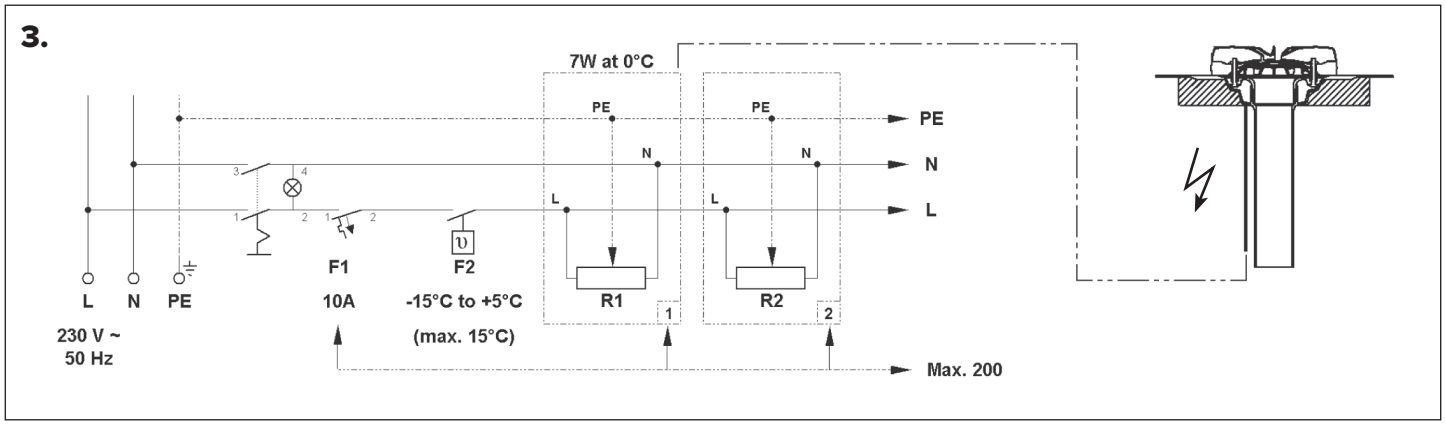

Schemat elektryczny podłączenia podgrzewacza.

Nicoll Polska Sp. z o.o.
ul. Energetyczna 6
56-400 Oleśnica, Polska

Tel +48 (0)71 399 56 00
Fax +48 (0)71 399 56 01

tso@nicoll.pl
www.nicoll.pl
www.akasison.pl

07/17/062

an Aliaxis company