AKASISON ESQUEMA DE FIJACIÓN

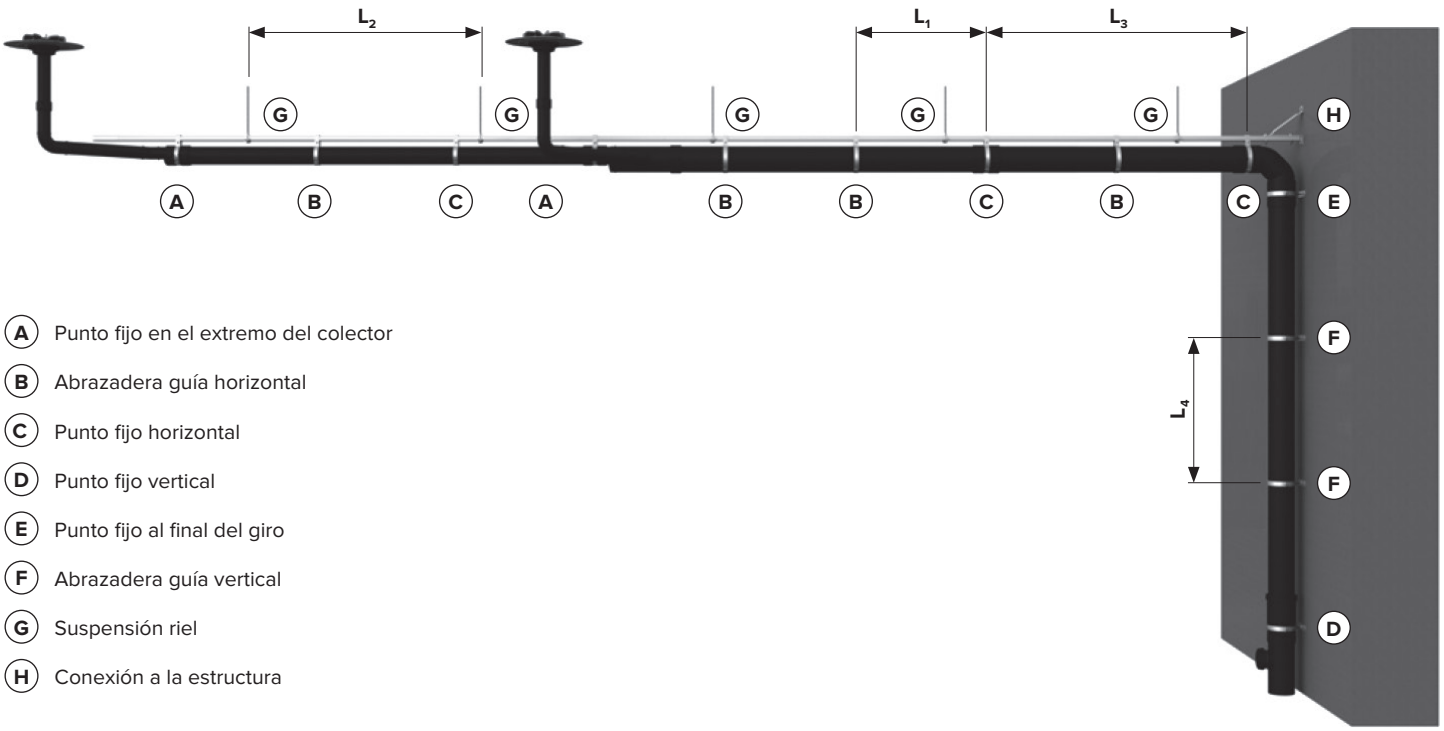

- (A) Punto fijo en el extremo del colector
- (B) Abrazadera guía horizontal
- (C) Punto fijo horizontal
- (D) Punto fijo vertical
- (E) Punto fijo al final del giro
- (F) Abrazadera guía vertical
- (G) Suspensión riel
- (H) Conexión a la estructura

Diámetro (d_1) Pipe (mm)	Riel (mm)	Distancia entre abrazaderas horizontales L_1 (m)	Distancia de los soportes de suspensión de riel L_2 (m)	Distancia entre puntos fijos L_3 (m)	Distancia entre soportes guía vertical L_4 (m)
40	30 x 30	0,85	2,50	5,00	1,00
50	30 x 30	0,85	2,50	5,00	1,00
56	30 x 30	0,85	2,50	5,00	1,00
63	30 x 30	0,85	2,50	5,00	1,00
75	30 x 30	0,85	2,50	5,00	1,25
90	30 x 30	0,85	2,50	5,00	1,25
110	30 x 30	1,00	2,50	5,00	1,65
125	30 x 30	1,25	2,50	5,00	1,65
160	30 x 30	1,65	2,00	5,00	2,50
200	30 x 30	1,65	1,65	5,00	2,50
250	41 x 41	1,65	1,65	5,00	2,50
315	41 x 41	1,65	1,65	5,00	2,50

DISTANCIAS DE LA GUÍA DE ANCLAJE

Debe colocarse un punto de anclaje en cada sección de tubería horizontal de 5 m. Los puntos de anclaje deben instalarse en los siguientes lugares:

- Cada 5 m de sección de tubería horizontal
- Al principio y al final del colector
- Antes de cada derivación 45º
- Antes de cada cambio de dirección

La distancia de los soportes de suspensión del riel debe coordinarse con los posibles puntos de carga en el techo. Posiblemente se requieran distancias más pequeñas.

CONEXIONES A ESTRUCTURA

El riel debe ser fijado a la estructura del edificio en:

- El principio y final de cada sección de tubo horizontal
- Cada 12 m de sección de tubo horizontal
- Un cambio de dirección horizontal
- A ambos lados de una apertura en el muro
- Un cambio de dirección vertical

La distancia de la suspensión del riel (L_2) no debe excederse. Dependiendo de la construcción de la cubierta, puede ser necesario reducir la distancia entre la fijación.

AKASISON ESQUEMA DE FIJACIÓN

Las cargas en la estructura del edificio deben ser autorizadas por el ingeniero responsable antes de comenzar el trabajo.

Peso total de cada tubería llena incluyendo material de fijación (ver la tabla de abajo)

d1 (mm)	40	50	56	63	75	90	110	125	160	200	250	315
G (kg/m)	2,9	3,7	4,2	4,8	6,2	8,1	11,2	14,0	21,8	33,3	51,9	81,0
F (kg/T)	7,4	9,1	10,4	12,1	15,4	20,3	28,1	35,0	43,7	55,0	85,7	133,7

G = Peso de la tubería llena incluyendo soportación
F = Relación peso / carga por punto de suspensión en el intervalo máximo.

Se puede calcular la separación de la suspensión del riel (L_2) en función de la capacidad de carga en la siguiente tabla:

d_1 (mm)	15 kg/m² L_2 (m)	20 kg/m² L_2 (m)	25 kg/m² L_2 (m)	30 kg/m² L_2 (m)	35 kg/m² L_2 (m)	40 kg/m² L_2 (m)	45 kg/m² L_2 (m)	50 kg/m² L_2 (m)
40	2,50	2,50	2,50	2,50	2,50	2,50	2,50	2,50
50	2,50	2,50	2,50	2,50	2,50	2,50	2,50	2,50
56	2,50	2,50	2,50	2,50	2,50	2,50	2,50	2,50
63	2,50	2,50	2,50	2,50	2,50	2,50	2,50	2,50
75	2,40	2,50	2,50	2,50	2,50	2,50	2,50	2,50
90	1,80	2,50	2,50	2,50	2,50	2,50	2,50	2,50
110	1,30	1,80	2,20	2,50	2,50	2,50	2,50	2,50
125	1,10	1,40	1,80	2,10	2,50	2,50	2,50	2,50
160	-	-	1,10	1,40	1,60	1,80	2,00	2,00
200	-	-	-	-	1,10	1,20	1,40	1,50
250	-	-	-	-	-	-	-	-
315	-	-	-	-	-	-	-	-

Para distancias L_2 menores de 1.0 m, se pueden colocar otro tipo de soportación. En este caso, se debe diseñar una solución para proyectos específicos. (ej. Distribución de la carga o suspensión del sistema de evacuación en vigas de acero):

INSTALACIÓN DEL PUNTO FIJO

Puntos fijos horizontales

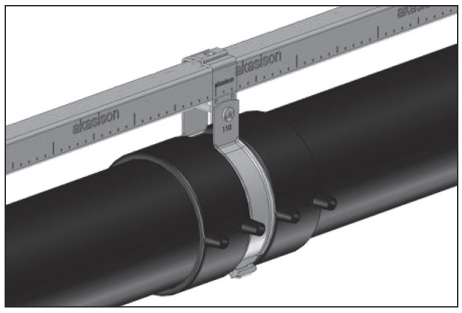

Ø 40 - 160 : Opción 1
Una abrazadera y dos manguitos electrosoldables

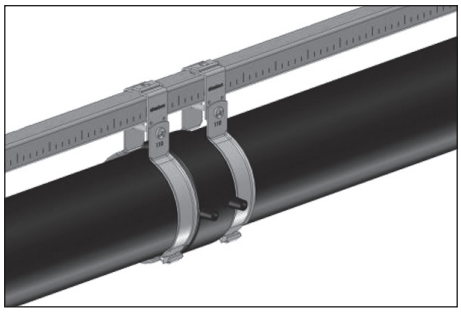

Ø 40 - 160 : Opción 2
Dos abrazaderas y un manguito electrosoldable
(Opciones estándar)

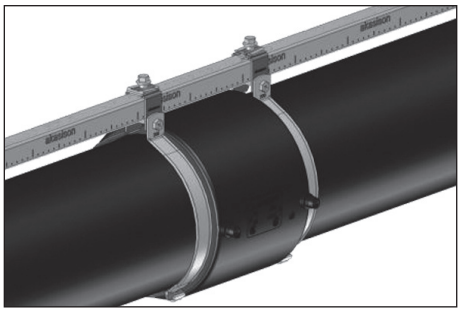

Ø 200 und 315
Un manguito electrosoldable con dos abrazaderas incluyendo conjunto de punto fijo

Los puntos fijos para amaños de 200, 250 y 315 mm están fabricados con tornillos adicionales. Un tornillo por abrazadera fija firmemente la abrazadera al riel:

Ø 200	2x tornillo	Conjunto de puntos fijos Art. Nr. K730025
Ø 250 und 315	2x tornillo	Conjunto de puntos fijos Art. Nr. K730027

SISTEMA DE FIJACIÓN A PARED PARA BAJANTES

La bajante se fija a la pared utilizando abrazaderas guías (M10) y abrazaderas guía (½" en 1") con manguitos de dilatación Instalar los manguitos de dilatación de HPDE teniendo en cuenta la temperatura de montaje. Las abrazaderas se fijan a la pared utilizando placas de montaje.

XX/XX/XXX